ՀԱՅԱՍՏԱՆԻ ՀԱՆՐԱՊԵՏՈՒԹՅՈՒՆ

«ԱՄԷԼԻ» ՍՊԸ

ՊԱՏՎԻՐԱՏՈՒ՝ ԵՐԵՎԱՆԻ ՔԱՂԱՔԱՊԵՏԱՐԱՆ
ՊԱՅՄԱՆԱԳԻՐ՝ N ԵՔ-ԲՄԽԱՇՁԲ-25/24

ԱՇԽԱՏԱՆՔԱՅԻՆ ՆԱԽԱԳԻԾ
ԳԻՐՔ 1
ԱՇԽԱՏԱՆՔԱՅԻՆ ԳԾԱԳՐԵՐ

ՀՀ, Երևան քաղաքի Արաբկիր
վարչական շրջանի Հր.Քոչար 17 և 19 շենքերի համատեղ
բակի հիմնանորոգման աշխատանքներ

ԵՐԵՎԱՆ 2025

Օբյեկտ՝ «ՀՀ, Երևան քաղաքի Արաբկիր վարչական շրջանի Հր.Քոչար 17 և 19 շենքերի համատեղ բակի հիմնանորոգման աշխատանքներ»

ԱՇԽԱՏԱՆՔԱՅԻՆ ՆԱԽԱԳԻԾ
ԳԻՐՔ 1
ԱՇԽԱՏԱՆՔԱՅԻՆ ԳԾԱԳՐԵՐ

«ԱՄԷԼԻ» ՍՊԸ ՏՆՕՐԵՆ՝ Ա. Դավթյան

ԲԱՑԱՏՐԱԳԻՐ

Նախագծով կատարվել է «ՀՀ, Երևան քաղաքի Արաբկիր վարչական շրջանի Հր.Քոչար 17 և 19 շենքերի համատեղ բակի հիմնանորոգման աշխատանքներ» աշխատանքային նախագիծը: Նախագիծը համապատասխանում է տվյալ ժամանակահատվածում ՀՀ-ում գործող նորմերին և ստանդարտներին:

Նախագիծը բաղկացած է 4 մասից՝

- Ճարտարապետաշինարարական մաս
- Էլեկտրամոնտաժ
- Ռոռգում
- Շինարարության կազմակերպում

Նախագծով նախատեսվում է իրականացնել հետևյալ հիմնական աշխատանքները.

Քանդման և ապամոնտաժման աշխատանքներ

Քանդել գոյություն ունեցող ասֆալտբետոնյա շերտը իր նախաշերտով: Ապամոնտաժել մետաղական ավտոտնակները և քանդել քարե ավտոտնակները:Իրականացնել մետաղական զրուցատաղավարի ապամոնտաժման աշխատանքներ: Կատարել բետոնե հարթակների, հիմքերի և եզրաքարին նմանվող պատերի քանդման աշխատանքներ: Իրականացնել գրունտի մշակման աշխատանքներ:Ապամոնտաժել մետաղական ճաղաշարերը:Ապամոնտաժել մանկական խաղասարքերը:

Կառուցողական աշխատանքներ

Տեղադրել նոր բազալտե եզրաքարեր 200x100մմ և 150x300մմ չափսերով: Իրականացնել նոր բետոնյա ձևավոր սալիկների տեղադրման աշխատանքներ: Տեղադրել նոր նստարաններ,աղբամաններ,մանկական խաղասարք և մարզասարքեր:Իրականացնել պատերի սվաղման աշխատանքներ և ներկում ֆասադային ներկով:Իրականացնել ա/բ-յա շերտ:Խաղահրապարակում և մարզահրապարակում իրականացնել միաձույլ ռետինե հատակ:Կատարել բազալտե սալիկներով հատակների երեսապատման աշխատանքներ և տեղադրել նոր ցայտաղբյուր:

Անհրաժեշտ է անցկացնել ներքին ռոռգման ցանց, նախատեսել արտաքին լուսավորության ցանց դեկորատիվ հենասյուներվ 4մ բարձրությամբ և երկձյուղ հենասյուներ 6մ բարձրությամբ (LED լուսատուներով)

1. Մասնակիցների «Աշխատանքային ռեսուրսներ» և «Տեխնիկական միջոցներ», «Մասնագիտական փորձառություն» որակավորման չափանիշներին ներկայացվող պահանջները

- «Աշխատանքային ռեսուրսներ» որակավորման չափանիշ - մասնակցի աշխատակազմում պետք է ընդգրկված լինեն առնվազն

Հ/Հ	Անվանումը	/որակավորումը, ոլորտը/	Քանակը /մարդ/	Աշխատանքային փորձ
1	Աշխղեկ	բարձրագույն կրթությամբ ինժեներ-շինարար / քաղաքացիական և արդյունաբերական շինարարություն	1	3 տարի
2	Զոդող	ցանկացած	1	3 տարի
3	Ծեփագործ	ցանկացած	1	3 տարի
4	Հարդարման աշխատանքների մասնագետ (ներկարար)	ցանկացած	1	3 տարի
5	Սանտեխնիկ	ցանկացած	1	3 տարի
6	էլեկտրիկ	ցանկացած	1	3 տարի
7	Բանվոր	ցանկացած	2	-

«Տեխնիկական միջոցներ» որակավորման չափանիշ – մասնակիցը պետք է ունենա հետևյալ տեխնիկական միջոցները.

Տեխնիկական միջոցի անվանումը	Տիպը	Պահանջվող քանակը
Ավտոինքնաթափ, բեռն. առնվազն 8տ	ցանկացած	1
Եռակցման ագրեգատ	ցանկացած	1
Հետահատ մուրճ	ցանկացած	2
Ձեռքի հարվածամուրճ	ցանկացած	2

2. Աշխատանքների կատարման համար պահանջվող լիցենզիան

աշխատանքների համար պահանջվում է հետևյալ լիցենզիայի տեսակները. շինարարության իրականացում ըստ քաղաքաշինության հետևյալ ոլորտի՝

-ԲՆԱԿԵԼԻ ՀԱՍԱՐԱԿԱԿԱՆ ԵՎ ԱՐՏԱԴՐԱԿԱՆ

-ԷՆԵՐԳԵՏԻԿ

-ՓԻԴՐՈՏԵԽՆԻԿԱԿԱՆ

3. ԺԱՄԿԵՏՆԵՐ

Կապալի օբյեկտի, դրա առանձին մասերի (կոնստրուկցիաներ և այլն) և օգտագործված նյութերի երաշխիքային

Հ/Հ	Նյութերի տեսակները	Երաշխիքային նվազագույն ժամկետ (տարի)
1	Մետաղ	30
2	Ապակի	5
3	Մետաղապլաստ	10
4	Հատակներ և դրանց առանձին նյութեր և շինվածքներ	10
5	Գաջ	20
6	Ցեմենտ	20
7	Ավազ	20
8	Երեսապատման սալեր	10
9	Պոլիպրոպիլենային խողովակ	30
10	Մալուխ	25

«ՀՀ, Երևան քաղաքի Արաբկիր վարչական շրջանի Հր.Քոչար 17 և 19 շենքերի համատեղ բակի հիմնանորոգման աշխատանքներ»			
ՇԻՆԱՐԱՐԱԿԱՆ ԱՇԽԱՏԱՆՔՆԵՐԻ ԿԱՏԱՐՄԱՆ ԺԱՄԱՆԱԿԱՑՈՒՅՑ			
ԱՇԽԱՏԱՆՔՆԵՐԻ ԱՆՎԱՆՈՒՄԸ	ՇԻՆԱՐԱՐԱԿԱՆ ԱՇԽԱՏԱՆՔՆԵՐԻ ԿԱՏԱՐՄԱՆ ԺԱՄԱՆԱԿԱՑՈՒՅՑԸ ԸՍՏ ԱՄԻՍՆԵՐԻ /ՄԵԿ ԹԱՓԱՆՈՒՄ՝ 30 ՕՐ/		
	1 /30 ՕՐ/	2 /30 ՕՐ/	3 /30 ՕՐ/
ՇԻՆ. ՄՈՆՏԱԺԱՅԻՆ ԱՇԽԱՏԱՆՔՆԵՐԻ ՆԱԽԱԼՈՒՏԱՐԱՍՏՄԱՆ ԱՇԽԱՏԱՆՔՆԵՐ			
ՔԱՆԴՄԱՆ ԱՇԽԱՏԱՆՔՆԵՐ			
ԿԱՌՈՒՑՄԱՆ ԱՇԽԱՏԱՆՔՆԵՐ			
ՀԱՅՏՆԱԳԵՐԾՎԱԾ ԹԵՐՈՒԹՅՈՒՆՆԵՐԻ ՎԵՐԱՑՄԱՆ, ՏԱՐԿԱԾՔԻ ՄԱՔՐՄԱՆ ԱՇԽԱՏԱՆՔՆԵՐ			
ԱՆՀՐԱԺԵՇՏ ՓԱՍՏԱԹՂԹԵՐԻ ՆԱԽԱԼՈՒՏԱՐԱՍՏՈՒՄ, ԾԱՀԱԳՈՐԾՄԱՆ ՀԱՆՁՆՈՒՄ			

ՀԻՄՆԱԿԱՆ
ԼՐԱԿԱԶՄԻ ԱՇԽԱՏԱՆՔԱՅԻՆ ԳԾԱԳՐԵՐԻ ՑԱՆԿ

Հ/Հ	ԱՇԽԱՏԱՆՔԻ ԱՆՎԱՆՈՒՄԸ	Թերթի համարը
	ՃԱՐՏԱՐԱՊԵՏԱՇԻՆԱՐԱՐԱԿԱՆ ՄԱՍ	
1	ԲԱՑԱՏՐԱԳԻՐ, ԱՆՎԱՆԱՑԱՆԿ, ՏԵԽՆԻԿԱԿԱՆ ՄԱՄՆԱԳԻՐ, ԺԱՄԱՆԱԿԱՑՈՒՅՑ	1
2	ՏԱՐԱԾՔԻ ԻՐԱՎԻՃԱԿԱՅԻՆ ՀԱՏԱԿԱԳԻԾ, Մ 1:2000	2
3	ՏԱՐԱԾՔԻ ԻՐԱՎԻՃԱԿԱՅԻՆ ՀԱՏԱԿԱԳԻԾ, Մ 1:500	3
4	ԱՌԿԱ ՎԻՃԱԿԻ ՀԱՏԱԿԱԳԻԾ /ԾԱԾԿՈՒՅԹՆԵՐԻ ՄԱԿՆԱՆՇՄԱՄԲ/	4
5	ԲԱՐԵԿԱՐԳՄԱՆ ԱՇԽԱՏԱՆՔՆԵՐԻ ՀԱՏԱԿԱԳԻԾ /ԾԱԾԿՈՒՅԹՆԵՐԻ ՄԱԿՆԱՆՇՄԱՄԲ/	5
6	ԲԱՐԵԿԱՐԳՄԱՆ ԱՇԽԱՏԱՆՔՆԵՐԻ ՀԱՏԱԿԱԳԻԾ /ՉԱՓԱԳՐՈՒԹՅՈՒՆ/	6
7	ԵԶՐԱՔԱՐԻ ՏԻՊԱՅԻՆ ԿՏՐՎԱԾՔՆԵՐ	7
8	ԴԱՇՏԻ ՀԱՏԱԿԱԳԻԾ /ՉԱՓԱԳՐՈՒԹՅՈՒՆ, ԿՏՐՎԱԾՔ, ՏԱՐՐԵՐԻ ՄԱՍՆԱԳԻՐ/	8
9	ԲԱՍԿԵՏԲՈԼԻ ՎԱՀԱՆ ՆՅՈՒԹԱԾԱԽՍԻ ՄԱՄՆԱԳԻՐ	9
10	ԴԱՇՏԻ ՀԱՏԱԿԱԳԻԾ /ԾԱԾԿՈՒՅԹՆԵՐԻ ՄԱԿՆԱՆՇՄԱՄԲ/	10
11	ՄԵՏԱՂԱԿԱՆ ՑԱՆԿԱՊԱՏԻ ԴՐՎԱԳ H=4Մ, ՄԵՏԱՂԱԿԱՆ ԴՈՒՌ ՆՅՈՒԹԱԾԱԽՍԻ ՄԱՄՆԱԳԻՐ	11
12	ԲԱԶԱԼՏԵ ՑԱՅՏԱՂԲՅՈՒՐԻ ՀԱՏԱԿԱԳԻԾ, ԿՏՐՎԱԾՔ, ՋՋ ՍԽԵՄԱ	12
13	ՋՐԱՉԱՓԱԿԱՆ ՀՈՐԻ ՀԱՏԱԿԱԳԻԾ ԵՎ ԿՏՐՎԱԾՔ, ՑԱՅՏԱՂԲՅՈՒՐԻ ԽՈՂՈՎԱԿԱՇԱՐԻ ՄԻԱՑՄԱՆ ՀԱՆԳՈՒՅՑ	13
14	ՋՐԱՉԱՓԱԿԱՆ ՀՈՐԻ ՇԻՆԱՐԱՐԱԿԱՆ ԼՈՒԾՈՒՄՆԵՐ	14
15	ԼՈՒՍԱՏՈՒՆԵՐԻ ՏԵՂԱԿԱՅՄԱՆ ՀԱՏԱԿԱԳԻԾ	15
16	ԼՈՒՍԱՎՈՐՈՒԹՅԱՆ ՀԵՆԱՍՅՈՒՆ h=4մ, ԿՏՐՎԱԾՔ, ՄԱՄՆԱԳԻՐ	16
17	ԼՈՒՍԱՎՈՐՈՒԹՅԱՆ ՀԵՆԱՍՅՈՒՆ/ԵՐԿՃՅՈՒՂ/	17
18	ՈՌՈԳՈՒՄ ԽՐԱՄՈՒՂՈՒ ՏԻՊԱՅԻՆ ԿՏՐՎԱԾՔ	18
19	Ե/Բ ՀՈՐԻ ՀԻՄՔԵՐԻ ՀԱՏԱԿԱԳԻԾ, ԿՏՐՎԱԾՔՆԵՐ, ՍԽԵՄԱՏԻԿ ՀԱՆԳՈՒՅՑ, ՄԱՄՆԱԳԻՐ	19
20	ՇԻՆԱՐԱՐՈՒԹՅԱՆ ԿԱԶՄԱԿԵՐՊՈՒՄ	20

ՆԱԽԱԳԾԱՅԻՆ ԸՆԿԵՐՈՒԹՅՈՒՆ՝

«ԱՄԷԼԻ» ՍՊԸ
"AMELI" LLC

ՆԱԽԱԳԾԻ ՀԱՍՑԵ՝

ՀՀ, Երևան քաղաքի Արաբկիր վարչական շրջանի Հր.Քոչար 17 և 19 շենքերի համատեղ բակի հիմնանորոգման աշխատանքներ

ՆԱԽԱԳԾԻ ԱՆՎԱՆՈՒՄԸ՝

ԲԱՑԱՏՐԱԳԻՐ, ԱՆՎԱՆԱՑԱՆԿ, ՏԵԽՆԻԿԱԿԱՆ ՄԱՄՆԱԳԻՐ, ԺԱՄԱՆԱԿԱՑՈՒՅՑ

ԹԵՐԹ՝	ԹԵՐԹԵՐ՝	ՄԱՍՇՏԱԲ՝
1	20	1:100

ՏՆՕՐԵՆ՝	Ա.ԴԱՎԹՅԱՆ	
ՆԱԽԱԳԾՈՂ՝	Ա. ԹԱԴԵՎՈՍՅԱՆ	
ՍՏՈՒԳԵՑ՝	Ա.ԴԱՎԹՅԱՆ	

ՏԱՐԱԾՔԻ ԻՐԱՎԻՃԱԿԱՅԻՆ ՀԱՏԱԿԱԳԻԾ, Մ 1:2000

ՊԱՅՄԱՆԱԿԱՆ ՆՇԱՆՆԵՐ՝

Քննարկվող տարածք

ՆԱԽԱԳԾԱՅԻՆ ԸՆԿԵՐՈՒԹՅՈՒՆ՝

«ԱՄԷԼԻ» ՍՊԸ
"AMELI" LLC

ՆԱԽԱԳԾԻ ՀԱՍՑԵ՝

ՀՀ, Երևան քաղաքի Արաբկիր վարչական շրջանի Հր.Քոչար 17 և 19 շենքերի համատեղ բակի հիմնանորոգման աշխատանքներ

ՆԱԽԱԳԾԻ ԱՆՎԱՆՈՒՄԸ՝

ՏԱՐԱԾՔԻ ԻՐԱՎԻՃԱԿԱՅԻՆ ՀԱՏԱԿԱԳԻԾ 1:2000

ԹԵՐԹ՝	ԹԵՐԹԵՐ՝	ՄԱՍՇՏԱԲ՝
2	20	1:100

ՏՆՕՐԵՆ՝	Ա.ԴԱՎԹՅԱՆ	
ՆԱԽԱԳԾՈՂ՝	Ա. ԹԱԴԵՎՈՍՅԱՆ	
ՍՏՈՒԳԵՑ՝	Ա.ԴԱՎԹՅԱՆ	

ՏԱՐԱԾՔԻ ԻՐԱՎԻՃԱԿԱՅԻՆ ՀԱՏԱԿԱԳԻԾ, Մ 1:500

ՀԱՄԱՁԱՅՆԵՑՎԱԾ Է

ԵՐԵՎԱՆԻ ՔԱՂԱՔԱՊԵՏ՝_____Տ.ԱՎԻՆՅԱՆ

ՊԱՅՄԱՆԱԿԱՆ ՆՇԱՆՆԵՐ՝

Քննարկվող տարածք

ՆԱԽԱԳԾԱՅԻՆ ԸՆԿԵՐՈՒԹՅՈՒՆ՝

«ԱՄԷԼԻ» ՍՊԸ
"AMELI" LLC

ՆԱԽԱԳԾԻ ՀԱՍՑԵ՝

ՀՀ, Երևան քաղաքի Արաբկիր վարչական շրջանի Հր.Քոչար 17 և 19 շենքերի համատեղ բակի հիմնանորոգման աշխատանքներ

ՆԱԽԱԳԾԻ ԱՆՎԱՆՈՒՄԸ՝

ՏԱՐԱԾՔԻ ԻՐԱՎԻՃԱԿԱՅԻՆ ՀԱՏԱԿԱԳԻԾ 1:500

ԹԵՐԹ՝	ԹԵՐԹԵՐ՝	ՄԱՍՇՏԱԲ՝
3	20	1:100

ՏՆՕՐԵՆ՝	Ա.ԴԱՎԹՅԱՆ	
ՆԱԽԱԳԾՈՂ՝	Ա. ԹԱՐԵՎՈՍՅԱՆ	
ՍՏՈՒԳԵՑ՝	Ա.ԴԱՎԹՅԱՆ	

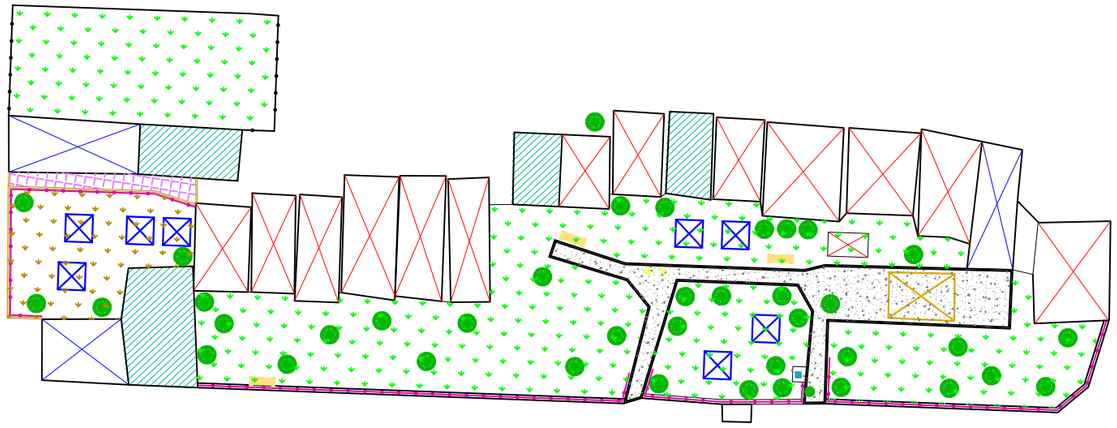

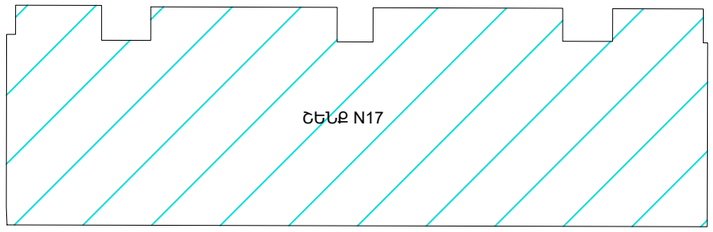

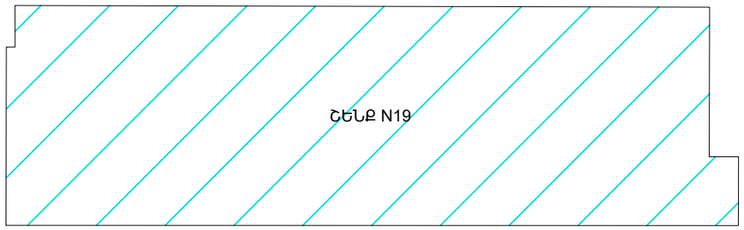

ՊԱՅՄԱՆԱԿԱՆ ՆՇԱՆՆԵՐ:

- Ապամոնտաժվող մետաղական ավտոտնակներ և շինություններ
- Ապամոնտաժվող քարե ավտոտնակներ
- Ապամոնտաժվող զրուցատաղավար
- Ապամոնտաժվող մանկական խաղասարքեր և մարզասարքեր
- Ապամոնտաժվող նստարան
- Դիտահոր
- Ապամոնտաժվող մանկական ճաղաշար և ցանկապատ
- Ապամոնտաժվող բետոնյա ձևավոր սալահատակ
- Առկա ցայտաղբյուր
- Ապամոնտաժվող բետոնյա եզրաքարեր
- Քանդվող բետոնյա հարթակ
- Բուսական և գրունտային տարածք

ՆԱԽԱԳԾԱՅԻՆ ԸՆԿԵՐՈՒԹՅՈՒՆ՝

«ԱՄԷԼԻ» ՍՊԸ
"AMELI" LLC

ՆԱԽԱԳԾԻ ՀԱՍՑԵ՝

ՀՀ, Երևան քաղաքի Արաբկիր վարչական շրջանի Հր.Քոչար 17 և 19 շենքերի համատեղ բակի հիմնանորոգման աշխատանքներ

ՆԱԽԱԳԾԻ ԱՆՎԱՆՈՒՄԸ՝

ԱՌԿԱ ՎԻՃԱԿԻ ՀԱՏԱԿԱԳԻԾ
ՀԱՏԱԿԱԳԻԾ/ԾԱԾԿՈՒՅԹՆԵՐԻ
ՄԱԿՆԱՆՇՄԱՄԲ/

ԹԵՐԹ՝	ԹԵՐԹԵՐ՝	ՄԱՍՇՏԱԲ՝
4	20	1:100

ՏՆՕՐԵՆ՝	Ա.ԴԱՎԹՅԱՆ	
ՆԱԽԱԳԾՈՂ՝	Ա. ԹԱՐԵԿՈՍՅԱՆ	
ՍՏՈՒԳԵՑ՝	Ա.ԴԱՎԹՅԱՆ	

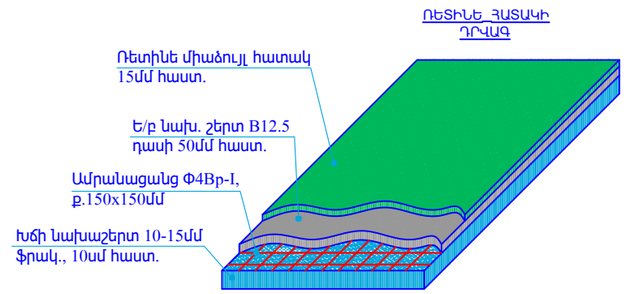

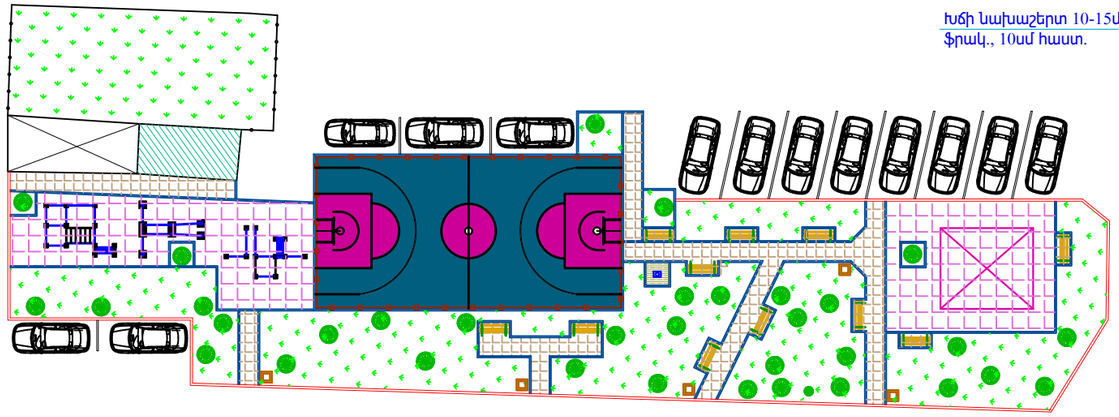

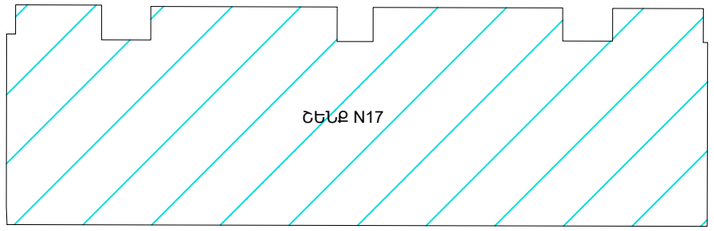

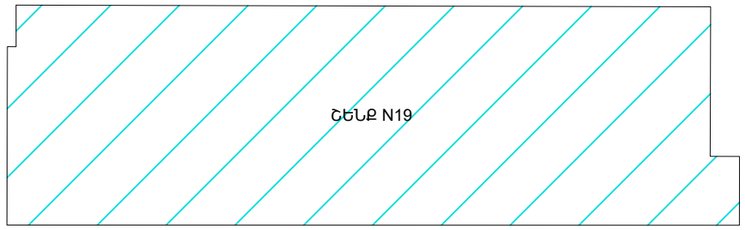

ՆՍՏԱՐԱՆ	ԱՂԲԱՄԱՆ	Romana 101.09.09	ՄԱՐՉԱՍԱՐՔ -WORKOUT	ՄԱՐՉԱՍԱՐՔ -WORKOUT	ՄԱՐՉԱՍԱՐՔ -WORKOUT
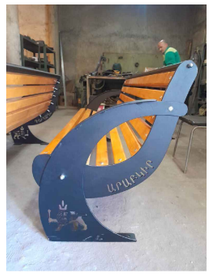					

ՊԱՅՄԱՆԱԿԱՆ ՆՇԱՆՆԵՐ:

- Նոր բազալտե եզրաքար 150x300մմ
- Նոր բետոնյա ձևավոր սալահատակ /գունավոր-ջնարակապատված/
- Նոր տեղադրվող բազալտե եզրաքար 100*200մմ
- Նոր տեղադրվող նստարաններ
- Նոր տեղադրվող աղբամաններ
- Նոր մարզասարքեր
- Նոր ռետինե միաձույլ հատակ 15մմ հաստ.
- Նոր մանկական խաղասարք
- Նոր բասկետբոլի դաշտ
- Կանաչ գոտի
- Նոր ցայտաղբյուր

ՆԱԽԱԳԾԱՅԻՆ ԸՆԿԵՐՈՒԹՅՈՒՆ՝

«ԱՄԷԼԻ» ՍՊԸ
"AMELI" LLC

ՆԱԽԱԳԾԻ ՀԱՍՑԵ՝

ՀՀ, Երևան քաղաքի Արաբկիր վարչական շրջանի Հր.Քոչար 17 և 19 շենքերի համատեղ բակի հիմնանորոգման աշխատանքներ

ՆԱԽԱԳԾԻ ԱՆՎԱՆՈՒՄԸ՝

ԲԱՐԵԿԱՐԳՄԱՆ ԱՇԽԱՏԱՆՔՆԵՐԻ ՀԱՏԱԿԱԳԻԾ
/ԾԱԾԿՈՒՅԹՆԵՐԻ ՄԱԿՆԱՆՇՄԱՄԲ/

ԹԵՐԹ՝	ԹԵՐԹԵՐ՝	ՄԱՍՇՏԱԲ՝
5	20	1:100

ՏՆՕՐԵՆ՝	Ա.ԴԱՎԹՅԱՆ	
ՆԱԽԱԳԾՈՂ՝	Լ. ԹԱՐԵԿՈՍՅԱՆ	
ՍՏՈՒԳԵՑ՝	Ա.ԴԱՎԹՅԱՆ	

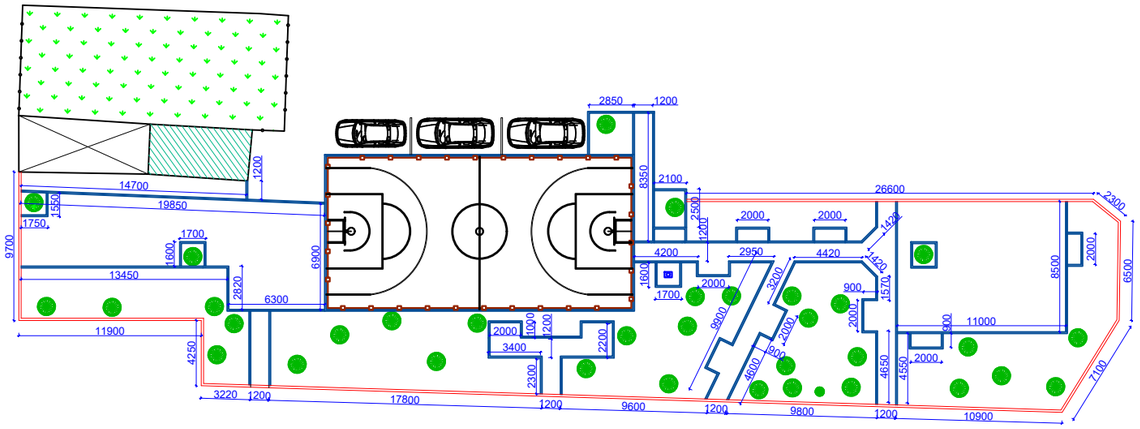

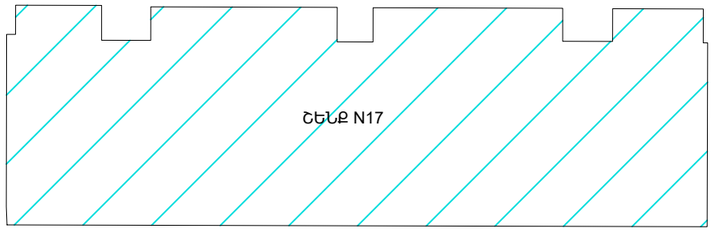

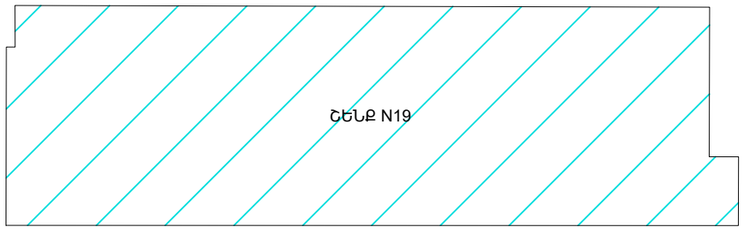

ՊԱՅՄԱՆԱԿԱՆ ՆՇԱՆՆԵՐ:

ՆԱԽԱԳԾԱՅԻՆ ԸՆԿԵՐՈՒԹՅՈՒՆ՝

«ԱՄԷԼԻ» ՍՊԸ
"AMELI" LLC

ՆԱԽԱԳԾԻ ՀԱՍՑԵ՝

ՀՀ, Երևան քաղաքի Արաբկիր վարչական շրջանի Հր.Քոչար 17 և 19 շենքերի համատեղ բակի հիմնանորոգման աշխատանքներ

ՆԱԽԱԳԾԻ ԱՆՎԱՆՈՒՄԸ՝

ԲԱՐԵԿԱՐԳՄԱՆ ԱՇԽԱՏԱՆՔՆԵՐԻ ՀԱՏԱԿԱԳԻԾ
/ՉԱՓԱԳՐՈՒԹՅՈՒՆ/

ԹԵՐԹ՝	ԹԵՐԹԵՐ՝	ՄԱՍՇՏԱԲ՝
6	20	1:100

ՏՆՕՐԵՆ՝	Ա.ԴԱՎԹՅԱՆ	
ՆԱԽԱԳԾՈՂ՝	Ա. ԹԱՐԵԿՈՍՅԱՆ	
ՍՏՈՒԳԵՑ՝	Ա.ԴԱՎԹՅԱՆ	

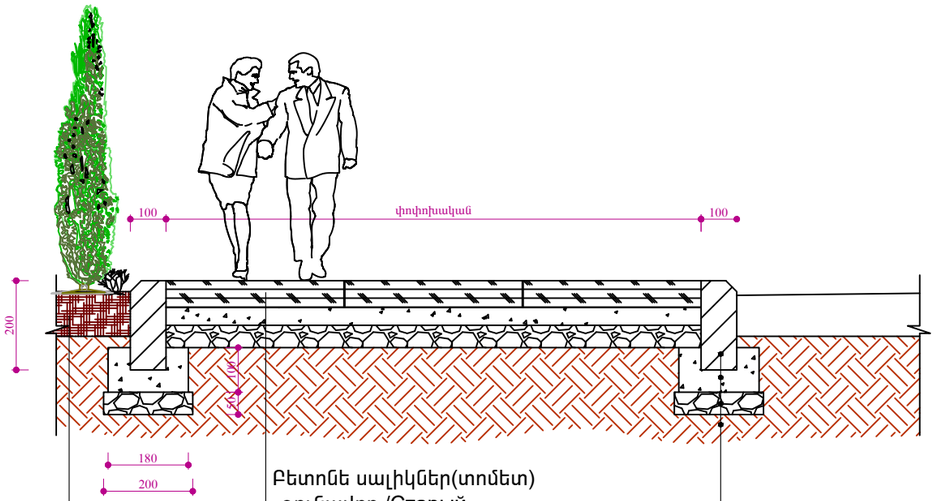

Բնահող

Բետոնե սալիկներ(տոմետ)
-գունավոր /Старый город/-արտաքին մեկերևույթը ջնարակապատված

Չոր ց/ա խառնուրդ, 40մմ

Խճի շերտ, 50մմ

Բնահող

Բազալտե եզրաքար 200x100մմ

Բետոն B15 դասի

Խճի նախ. շերտ, 50մմ

Բնահող

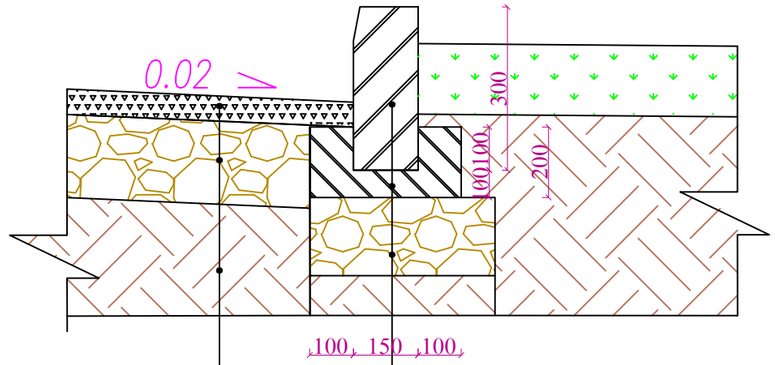

Մանրահատիկ ա/բետոն, 5սմ

Խճային հիմք 12սմ, բիտումի տարածումով

Տոփանած գրունտ

Բազալտե եզրաքար 150x300մմ

Բետոնե հիմք B15 դասի

Խճի նախապատրաստական շերտ

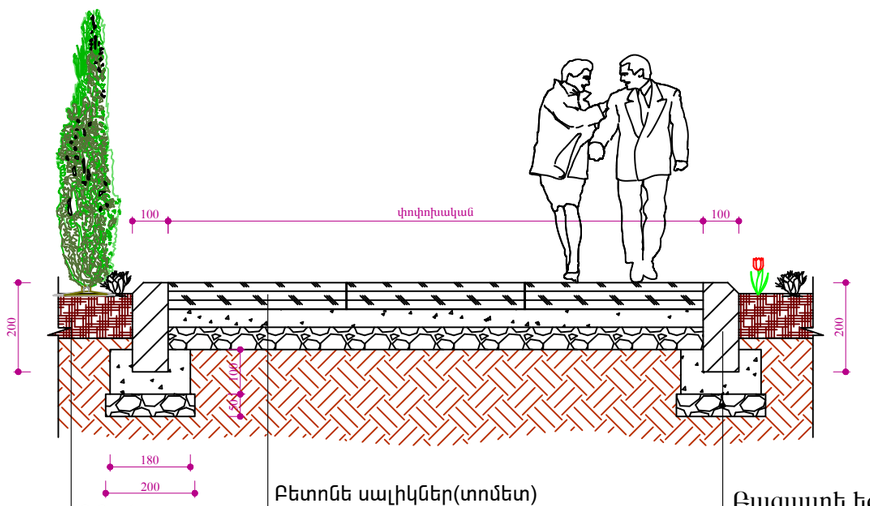

Բնահող

Բետոնե սալիկներ(տոմետ)
-գունավոր/Старый город/-արտաքին մեկերևույթը ջնարակապատված

Չոր ց/ա խառնուրդ, 40մմ

Խճի շերտ, 50մմ

Բնահող

Բազալտե եզրաքար 200x100մմ

Բետոն B15 դասի

Խճի նախ. շերտ, 50մմ

Բնահող

ԾԱՆՈԹՈՒԹՅՈՒՆ

1. *Բազալտե եզրաքարերի տեղադրումն իրականացնել համաձայն հետևյալ նորմատիվային փաստաթղթերի՝*
- Բազալտե եզրաքար 150x300մմ և 100x200մմ չափերի - ГОСТ 32018-2012 "Изделия строительно-дорожные из природного камня" .
- Բետոն B15 դասի - ГОСТ 26633-2015 "Бетоны тяжелые и мелкозернистые, технические условия" .
- Խճի նախաշերտ 50մմ հաստ. և 70մմ հաստ. - СНИП 3.06.03-85 "Автомобильные дороги" -կետ 7.4 "Устройство щебеночных оснований и покрытий методом заклдки".
- Ըստ ГОСТ 25100-2011 "Грунты, классификация" որպես հիմնատակ ընդունվել են ոչ աղակալած, չուռչող և ոչ նստվածքային գրունտներ: Գրունտային ջրերը բացակայում են : Հողային աշխատանքներն իրականացնելիս ըստ անհրաժեշտության կձեռնարկվեն լրացուցիչ միջոցառումներ:
2. *Ա/բ ծածկույթն իրականացնել համաձայն հետևյալ նորմատիվային փաստաթղթերի՝*
- Տաք մանրահատիկ ա/բ 5սմ հաստ. - ըստ ГОСТ 9128-2013 "Смеси асфальтбетонные, полимерасфальтбетонные, асфальтбетон, полимерасфальтбетон для автомобильных дорог и аэродромов, технические условия" մանրահատիկ ա/բ մակնիշը՝ II, խիտ B տիպի:
- Խճային հիմք բիտումի տարածումով 4.12տ/1000քմ - իրականացնել համաձայն ՀՀՇՆ IV 11.05.02-99 «Ավտոմոբիլային ճանապարհներ» կետեր 14.52-14.62:
- Ըստ ГОСТ 25100-2011 "Грунты, классификация" որպես հիմնատակ ընդունվել են ոչ աղակալած, չուռչող և ոչ նստվածքային գրունտներ: Գրունտային ջրերը բացակայում են : Հողային աշխատանքներն իրականացնելիս ըստ անհրաժեշտության կձեռնարկվեն լրացուցիչ միջոցառումներ:

ՆԱԽԱԳԾԱՅԻՆ ԸՆԿԵՐՈՒԹՅՈՒՆ՝

«ԱՄԷԼԻ» ՍՊԸ
"AMELI" LLC

ՆԱԽԱԳԾԻ ՀԱՍՑԵ՝

ՀՀ, Երևան քաղաքի Արաբկիր վարչական շրջանի Հր.Քոչար 17 և 19 շենքերի համատեղ բակի հիմնանորոգման աշխատանքներ

ՆԱԽԱԳԾԻ ԱՆՎԱՆՈՒՄԸ՝

ԵԶՐԱՔԱՐԻ ՏԻՊԱՅԻՆ ԿՏՐՎԱԾՔՆԵՐ

ԹԵՐԹ՝	ԹԵՐԹԵՐ՝	ՄԱՍՇՏԱԲ՝
7	20	1:100

ՏՆՕՐԵՆ՝	Ա.ԴԱՎԹՅԱՆ	
ՆԱԽԱԳԾՈՂ՝	Լ. ԹԱԴԵՎՈՍՅԱՆ	
ՍՏՈՒԳԵՑ՝	Ա.ԴԱՎԹՅԱՆ	

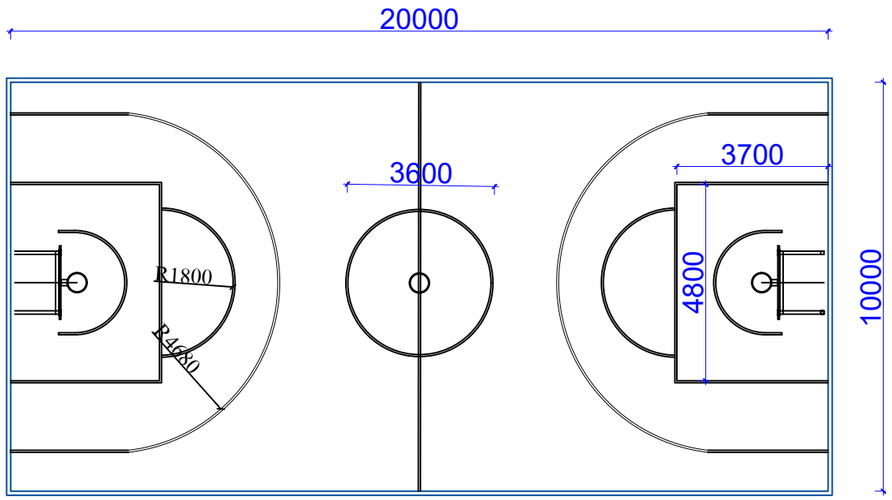

ԲԱՍԿԵՏԲՈԼԻ ԴԱՇՏԻ ԾԱԾԿՈՒՅԹԻ ԿՏՐՎԱԾՔ

Ռետինե փշրանքներից ծածկույթ /Крошка/15մմ
Բետոնի նախապատրաստական շերտB-15 դասի 50 մմ ամրանային ցանցով 200*200մմ Φ10 A500c
Գրանիտե ավազե ծածկույթ 30մմ
Բազալտե խճի ծածկույթ 100մմ
Ավազե շերտ ծածկույթ 50մմ

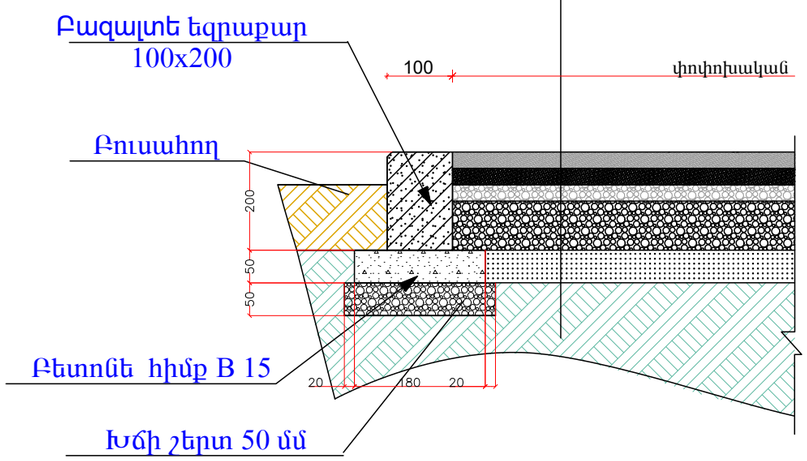

ՏԱՐՐԵՐԻ ՄԱՄՆԱԳԻՐ

	ՏԱՐՐԵՐ	Բասկետբոլի դաշտ
1.	Մակերեսների հարթեցում	200.0 մ^2
	Հիմնակատակի 1-ին շերտ ավազե շերտով 5 սմ	200.0 մ^2
2.	Հիմնակատակի 2-րդ շերտ բազալտե խճով /10սմ	200.0 մ^2
	Հիմնակատակի 3-րդ շերտ բազալտե խճով 5 սմ /	----
3.	Հիմնակատակի 4-րդ շերտ գրանիտե ավազով 3 սմ	6.0 մ^3
	Արհեստական խոտածածկի փռում	-----
4.	Կվարցային ավազե ծածկույթ 3 սմ	---
	Ռետինե փշրանքներից ծածկույթ /крошка/	200.0 մ^2
5.	Բետոնի նախաշերտ 50 մմ B-15 դաս	10.0 մ^3
	Ամրանային ցանց 200*200 մմ Φ10 A500c	0.58 տ
6.	Բազալտե եզրաքար 100*200 մմ	62.0 գծմ
	Ռետինե փշրանքներից ծածկույթ /крошка/	3.03 մ^3

ՆԱԽԱԳԾԱՅԻՆ ԸՆԿԵՐՈՒԹՅՈՒՆ՝

«ԱՄԷԼԻ» ՍՊԸ
"AMELI" LLC

ՆԱԽԱԳԾԻ ՀԱՍՑԵ՝

ՀՀ, Երևան քաղաքի Արաբկիր վարչական շրջանի Հր.Քոչար 17 և 19 շենքերի համատեղ բակի հիմնանորոգման աշխատանքներ

ՆԱԽԱԳԾԻ ԱՆՎԱՆՈՒՄԸ՝

ԴԱՇՏԻ ՀԱՏԱԿԱԳԻԾ /ՉԱՓԱԳՐՈՒԹՅՈՒՆ, ԿՏՐՎԱԾՔ, ՏԱՐՐԵՐԻ ՄԱՄՆԱԳԻՐ/

ԹԵՐԹ՝	ԹԵՐԹԵՐ՝	ՄԱՍՇՏԱԲ՝
8	20	1:250
ՏՆՕՐԵՆ՝	Ա.ԴԱՎԹՅԱՆ	
ՆԱԽԱԳԾՈՂ՝	Ա. ԹԱԴԵՎՈՍՅԱՆ	
ՍՏՈՒԳԵՑ՝	Ա.ԴԱՎԹՅԱՆ	

ՏԵՍՔ ԴԻՄԱՑԻՑ

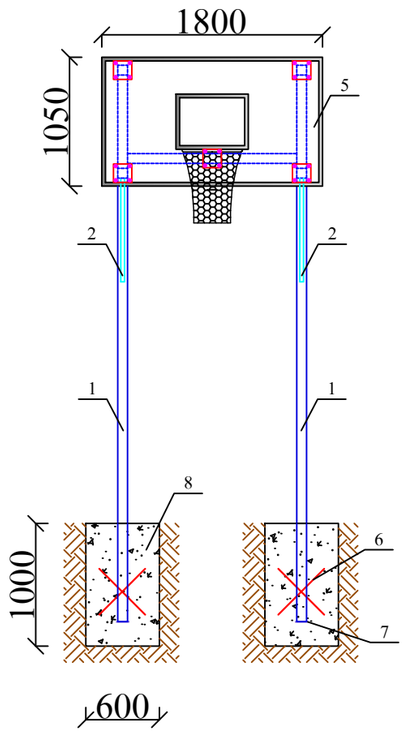

ՏԵՍՔ ԿՈՂՔԻՑ

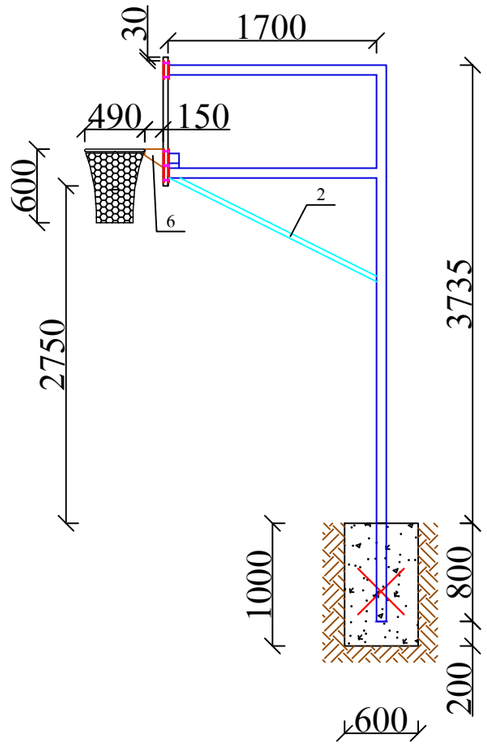

ՏԵՍՔ ԴԻՄԱՑԻՑ

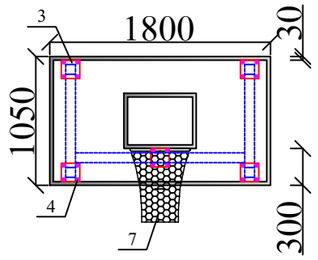

ՏԵՍՔ ՎԵՐԵՎԻՑ

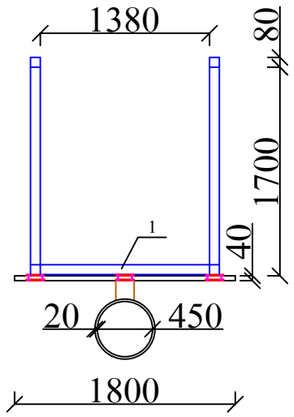

ԲԱՍԿԵՏԲՈԼԻ ՎԱՀԱՆԻ ՆՅՈՒԹԱԾԱԽՍԻ ՄԱՄՆԱԳԻՐ ՄԵԿ ԷԼԵՄԵՆՏԻ ՀԱՄԱՐ

ԴԻՐՔ	ՆՇԱՆԱԿՈՒՄԸ	ԱՆՎԱՆՈՒՄԸ	ՔԱՆ., ՀԱՏ	1 ԳՄ-Ի ՔԱՇԸ, ԿԳ	ԸՆԴ. ՔԱՇԸ, ԿԳ
1	ГОСТ Р 54157-2010	□80x80x5 մմ - L=17400մմ+ /5% թափոն/	-	11.7	213.76
2	ГОСТ 8645-68	□40x30x2.5 մմ - L=3800մմ+ /5% թափոն/	-	2.54	10.14
3	ГОСТ 103-2006	-10x150x150 մմ+ /5% թափոն/	5	1.86 կգ հատը	9.3
4	Հեղույս,մանեկ,տափօղակ Φ12 - 20 հատ				
5	Պլաստմասե վահան Բասկետբոլի զամբյուղ/օղագոտու և ցանցի հետ միասին/ - 1 հատ				
6	ГОСТ 5781-82	Φ12AIII - L= 600մմ+/5% թափոն/	4	0.888 կգ 1գմ	2.24
7	ГОСТ 103-2006	-5x100 մմ - L=100մմ+ /5% թափոն/	2	0.4 կգ հատը	0.84
8	Բետոն B20 դասի - 0.72 մ^3				
	Ընդամենը, կգ մետաղ				236.28

ԾԱՆՈԹՈՒԹՅՈՒՆ
1.Եռակցումը կատարել Э-46 (ГОСТ 9467-75) մակնիշի էլեկտրոդներով
2.Բոլոր չափերը տրված են մմ-ով

ՆԱԽԱԳԾԱՅԻՆ ԸՆԿԵՐՈՒԹՅՈՒՆ՝

«ԱՄԷԼԻ» ՍՊԸ
"AMELI" LLC

ՆԱԽԱԳԾԻ ՀԱՍՑԵ՝

ՀՀ, Երևան քաղաքի Արաբկիր վարչական շրջանի Հր.Քոչար 17 և 19 շենքերի համատեղ բակի հիմնանորոգման աշխատանքներ

ՆԱԽԱԳԾԻ ԱՆՎԱՆՈՒՄԸ՝

ԲԱՍԿԵՏԲՈԼԻ ՎԱՀԱՆ ՆՅՈՒԹԱԾԱԽՍԻ ՄԱՄՆԱԳԻՐ

ԹԵՐԹ՝	ԹԵՐԹԵՐ՝	ՄԱՍՇՏԱԲ՝
9	20	1:250

ՏՆՕՐԵՆ՝	Ա.ԴԱՎԹՅԱՆ	
ՆԱԽԱԳԾՈՂ՝	Լ. ԹԱՐԵՎՈՍՅԱՆ	
ՍՏՈՒԳԵՑ՝	Ա.ԴԱՎԹՅԱՆ	

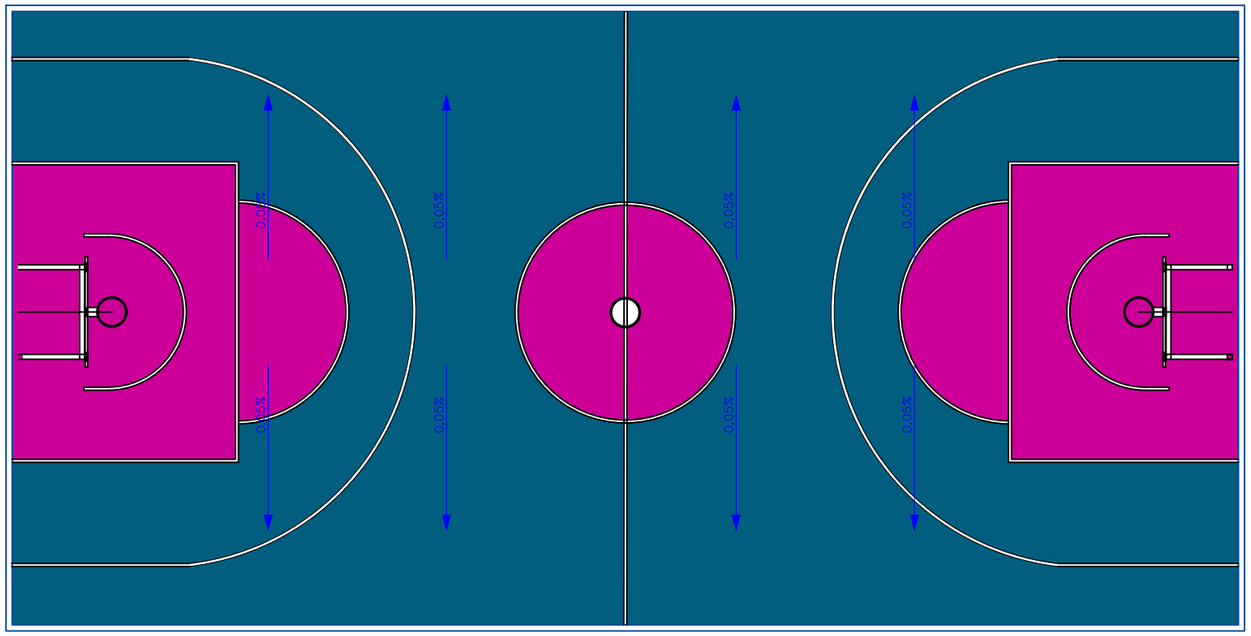

Ռետինե փշրանքներից միաձույլ ծածկույթ/գունավոր/ /Крошка/ 10մմ - 200.0 քմ

Դաշտի գծանշումներ

ՆԱԽԱԳԾԱՅԻՆ ԸՆԿԵՐՈՒԹՅՈՒՆ՝

«ԱՄԷԼԻ» ՍՊԸ
"AMELI" LLC

ՆԱԽԱԳԾԻ ՀԱՍՑԵ՝

ՀՀ, Երևան քաղաքի Արաբկիր վարչական շրջանի Հր.Քոչար 17 և 19 շենքերի համատեղ բակի հիմնանորոգման աշխատանքներ

ՆԱԽԱԳԾԻ ԱՆՎԱՆՈՒՄԸ՝

ԴԱՇՏԻ ՀԱՏԱԿԱԳԻԾ
/ԾԱԾԿՈՒՅԹՆԵՐԻ ՄԱԿՆԱՆՇՄԱԲ/

ԹԵՐԹ՝	ԹԵՐԹԵՐ՝	ՄԱՍՇՏԱԲ՝
10	20	1:250

ՏՆՕՐԵՆ՝	Ա.ԴԱՎԹՅԱՆ	
ՆԱԽԱԳԾՈՂ՝	Լ. ԹԱՐԵԿՈՍՅԱՆ	
ՍՏՈՒԳԵՑ՝	Ա.ԴԱՎԹՅԱՆ	

ՄԵՏԱՂԱԿԱՆ ՑԱՆԿԱՊԱՏԻ ԴՐՎԱԳ H=4.0Մ

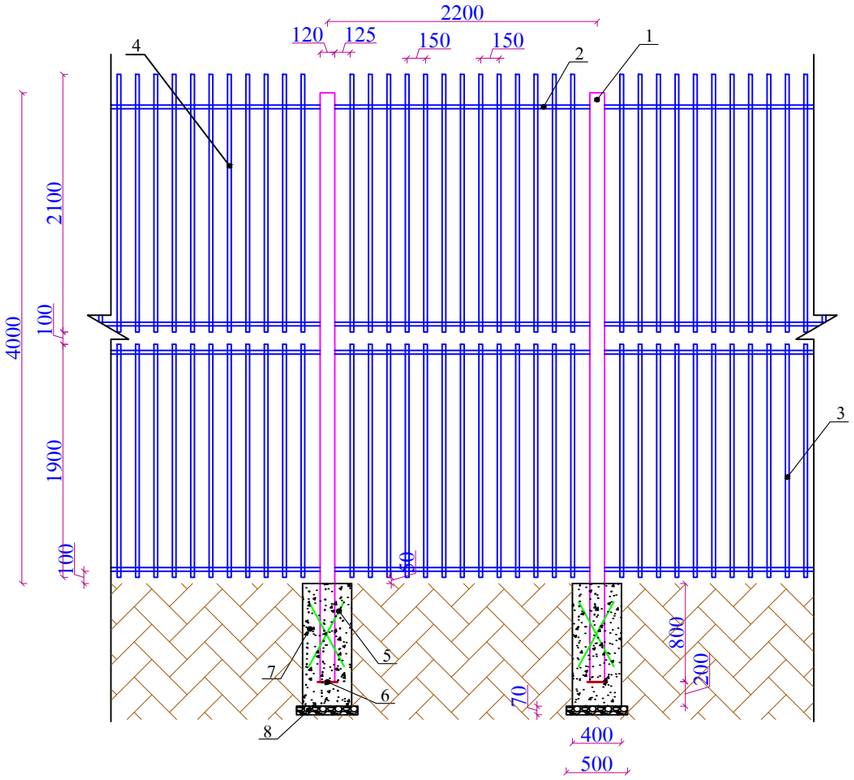

ՄԵՏԱՂԱԿԱՆ ՑԱՆԿԱՊԱՏԻ ԴՌՆԱԿ

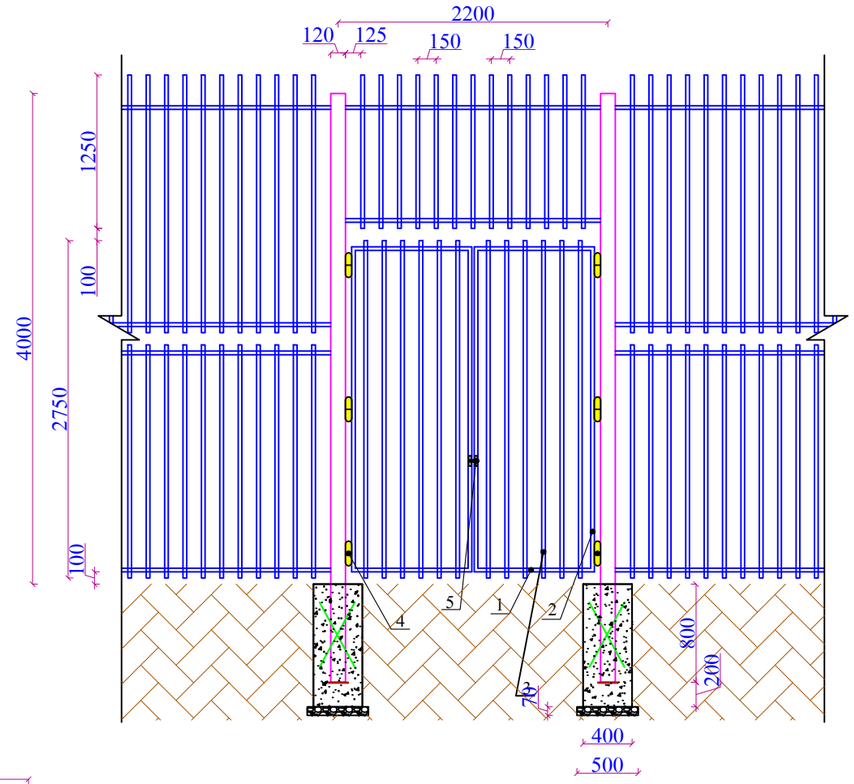

ՏԵՍՔԸ ՎԵՐԵՎԻՑ

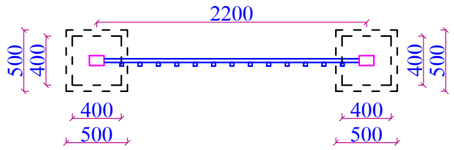

4.0 Մ ՑԱՆԿԱՊԱՏԻ ՆՅՈՒԹԱԾԱԽՍԻ ՄԱՄՆԱԳԻՐ ՄԵԿ ԷԼԵՄԵՆՏԻ ՀԱՄԱՐ

ԴԻՐՔ	ՆՇԱՆԱԿՈՒՄԸ	ԱՆՎԱՆՈՒՄԸ	ՔԱՆ., ՀԱՏ	1 ԳՄ-Ի ՔԱՇԸ, ԿԳ	ԸՆԴ. ՔԱՇԸ, ԿԳ
1	ГОСТ 8645-68	□120x80x4 մմ - L=4800մմ+ /5% թափոն/	2	11.98	120.76
2	ГОСТ 8639-82	□30x30x2 մմ - L=2080մմ+ /5% թափոն/	4	1.75	15.29
3	ГОСТ 8639-82	□30x30x2 մմ - L=1900մմ+ /5% թափոն/	13	1.75	45.39
4	ГОСТ 8639-82	□30x30x2 մմ - L=2100մմ+ /5% թափոն/	13	1.75	50.17
5	ГОСТ 5781-82	Φ12AIII - L= 600մմ+/5% թափոն/	4	0.888	2.24
6	ГОСТ 103-2006	-5x100 մմ - L=100մմ+ /5% թափոն/	2	0.4 կգ հատը	0.84
7	Բետոն B20 դասի - 0.32 մ^3				
8	Խճի նախապատրաստական շերտ - 0.035 մ^3				
9	Ընդամենը, կգ մետաղ				234.69

4.0 Մ ՑԱՆԿԱՊԱՏԻ ԴՌՆԱԿԻ (2.2x2.85/H/) ՆՅՈՒԹԱԾԱԽՍԻ ՄԱՄՆԱԳԻՐ

ԴԻՐՔ	ՆՇԱՆԱԿՈՒՄԸ	ԱՆՎԱՆՈՒՄԸ	ՔԱՆ., ՀԱՏ	1 ԳՄ-Ի ՔԱՇԸ, ԿԳ	ԸՆԴ. ՔԱՇԸ, ԿԳ
1	ГОСТ 8639-82	□30x30x2 մմ - L=980մմ+ /5% թափոն/	4	1.75	7.21
2	ГОСТ 8639-82	□30x30x2 մմ - L=2650մմ+ /5% թափոն/	4	1.75	19.48
3	ГОСТ 8639-82	□30x30x2 մմ - L=2750մմ+ /5% թափոն/	12	1.75	60.64
4	Ծխնի - 6 հատ				
5	Կողպեք - 1 հատ				
6	Ընդամենը, կգ մետաղ				87.33

ԾԱՆՈԹՈՒԹՅՈՒՆ

1. Եռակցումը կատարել Э-46 (ГОСТ 9467-75) մակնիշի էլեկտրոդներով
2. Բոլոր չափերը տրված են մմ-ով

ՆԱԽԱԳԾԱՅԻՆ ԸՆԿԵՐՈՒԹՅՈՒՆ՝

«ԱՄԷԼԻ» ՍՊԸ
"AMELI" LLC

ՆԱԽԱԳԾԻ ՀԱՍՑԵ՝

ՀՀ, Երևան քաղաքի Արաբկիր վարչական շրջանի Հր.Քոչար 17 և 19 շենքերի համատեղ բակի հիմնանորոգման աշխատանքներ

ՆԱԽԱԳԾԻ ԱՆՎԱՆՈՒՄԸ՝

ՄԵՏԱՂԱԿԱՆ ՑԱՆԿԱՊԱՏԻ ԴՐՎԱԳ H=4Մ, ՄԵՏԱՂԱԿԱՆ ԴՌՈՒՆ ՆՅՈՒԹԱԾԱԽՍԻ ՄԱՄՆԱԳԻՐ

ԹԵՐԹ՝	ԹԵՐԹԵՐ՝	ՄԱՍՇՏԱԲ՝
11	20	1:50

ՏՆՕՐԵՆ՝	Ա.ԴԱՎԹՅԱՆ	
ՆԱԽԱԳԾՈՂ՝	Ա. ԹԱՐԵԿՈՍՅԱՆ	
ՍՏՈՒԳԵՑ՝	Ա.ԴԱՎԹՅԱՆ	

Բազալտե ցայտաղբյուրի հատակագիծ Մ 1:10

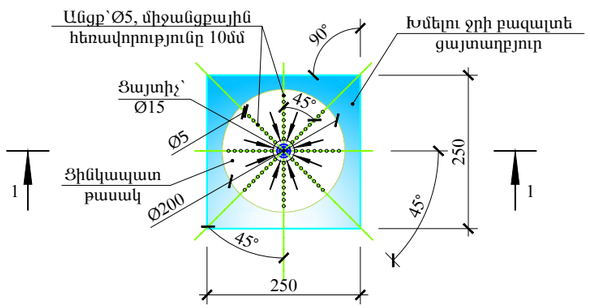

Կտրվածք 1-1

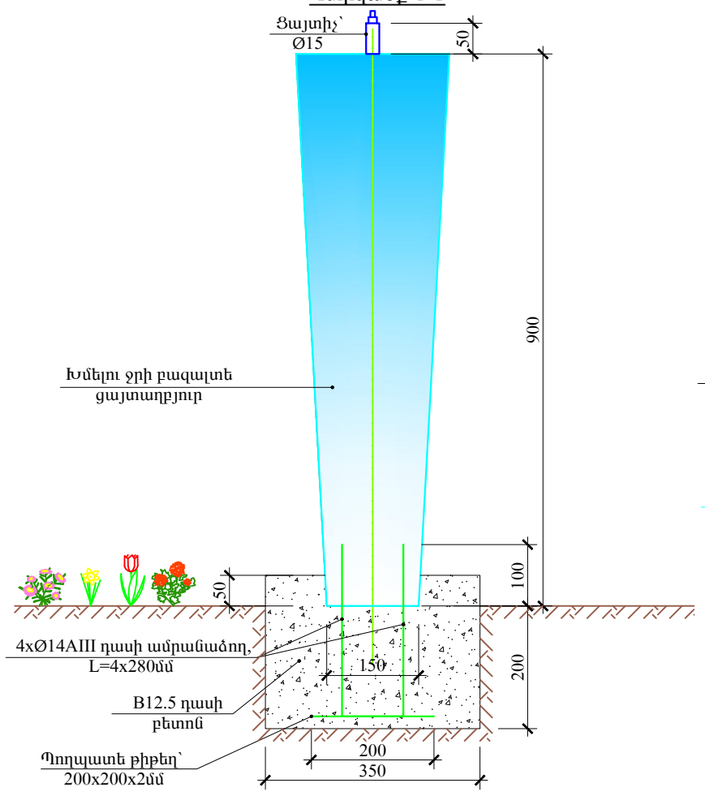

Ցայտաղբյուրի ջրամատակարարման և ջրահեռացման իրականացման սխեմա Մ 1:50

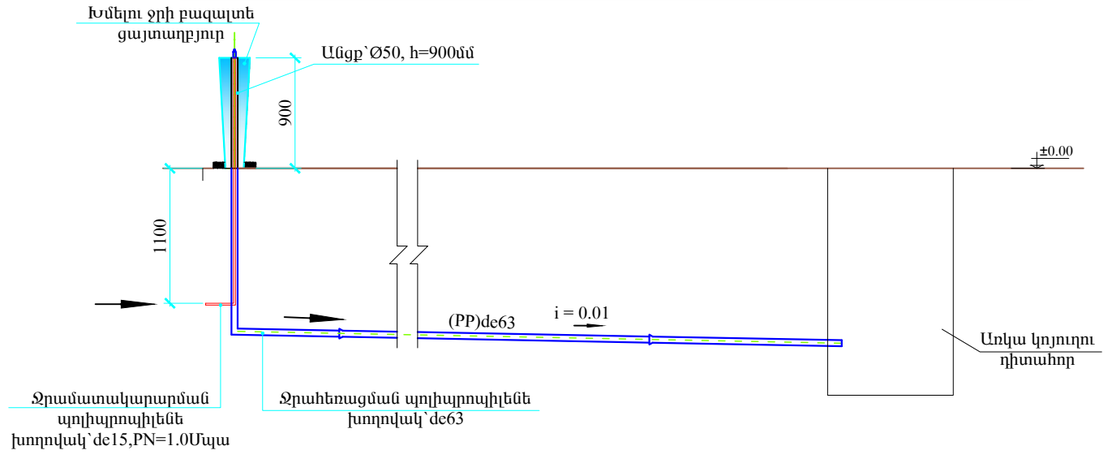

Ցայտաղբյուրի ջրամատակարարման և ջրահեռացման խողովակների մոնտաժման խրամուղու լայնական կտրվածք

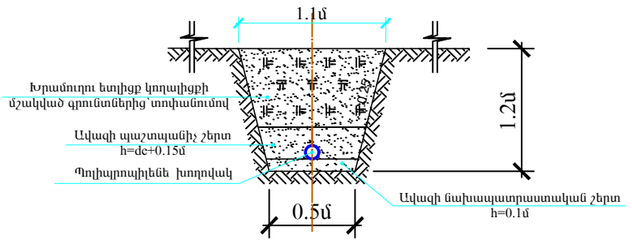

Խմելու ջրի բազալտե ցայտաղբյուրի նյութածախսի մասնագիր

Հ/Հ	ԱՆՎԱՆՈՒՄԸ	ՉԱՓՄԱՆ ՄԻԱՎ.	ՔԱՆԱԿԸ
1	Մշակված բազալտ	մ³	0.045
2	Ø14AIII դասի ամրանաձող	կգ	1.36
3	Պողպատե թիթեղ՝200x200x2.0մմ	կգ	0.63
4	B12.5 դասի բետոն	մ³	0.03
5	Ցինկապատ թասակ՝Ø200,h=100մմ	հատ	1
6	Ցայտիչ՝Ø15	հատ	1
7	Ջրահեռացման պոլիպրոպիլենե խողովակ՝de63	գմ	18.00
8	Ջրամատակարարման պոլիպրոպիլենե խողովակ՝de15	գմ	39.50

ՆԱԽԱԳԾԱՅԻՆ ԸՆԿԵՐՈՒԹՅՈՒՆ՝

«ԱՄԷԼԻ» ՍՊԸ
"AMELI" LLC

ՆԱԽԱԳԾԻ ՀԱՍՑԵ՝

ՀՀ, Երևան քաղաքի Արաբկիր վարչական շրջանի Հր.Քոչար 17 և 19 շենքերի համատեղ բակի հիմնանորոգման աշխատանքներ

ՆԱԽԱԳԾԻ ԱՆՎԱՆՈՒՄԸ՝

ԲԱԶԱԼՏԵ ՑԱՅՏԱՂԲՅՈՒՐԻ ՀԱՏԱԿԱԳԻԾ, ԿՏՐՎԱԾՔ, ՋՋ ՍԽԵՄԱ

ԹԵՐԹ՝	ԹԵՐԹԵՐ՝	ՄԱՍՇՏԱԲ՝
12	20	1:100

ՏՆՕՐԵՆ՝	Ա.ԴԱՎԹՅԱՆ	
ՆԱԽԱԳԾՈՂ՝	Ա. ԹԱՐԵՎՈՍՅԱՆ	
ՍՏՈՒԳԵՑ՝	Ա.ԴԱՎԹՅԱՆ	

Ջրաչափական հորի հատակագիծ Մ 1:20

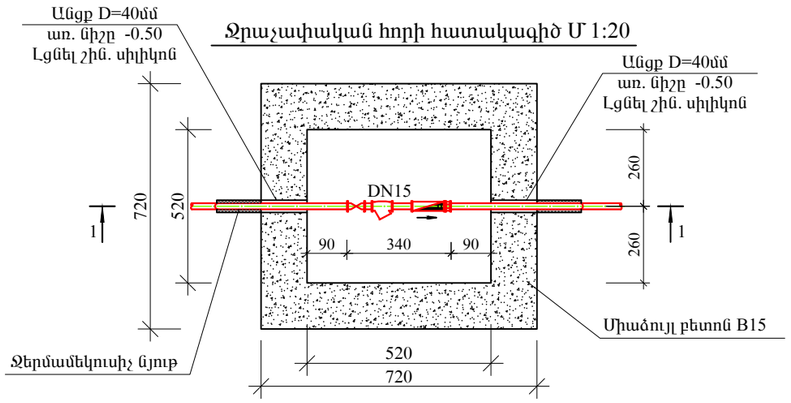

Ցայտաղբյուրի խողովակաշարի միացման հանգույց փողոցային ջրագծից

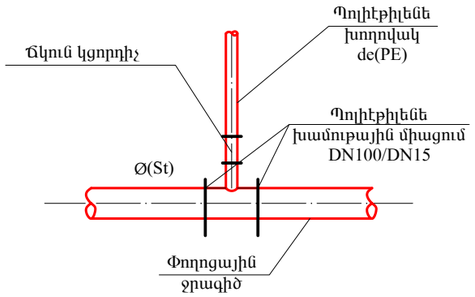

Կտրվածք 1 - 1, Մ 1:20

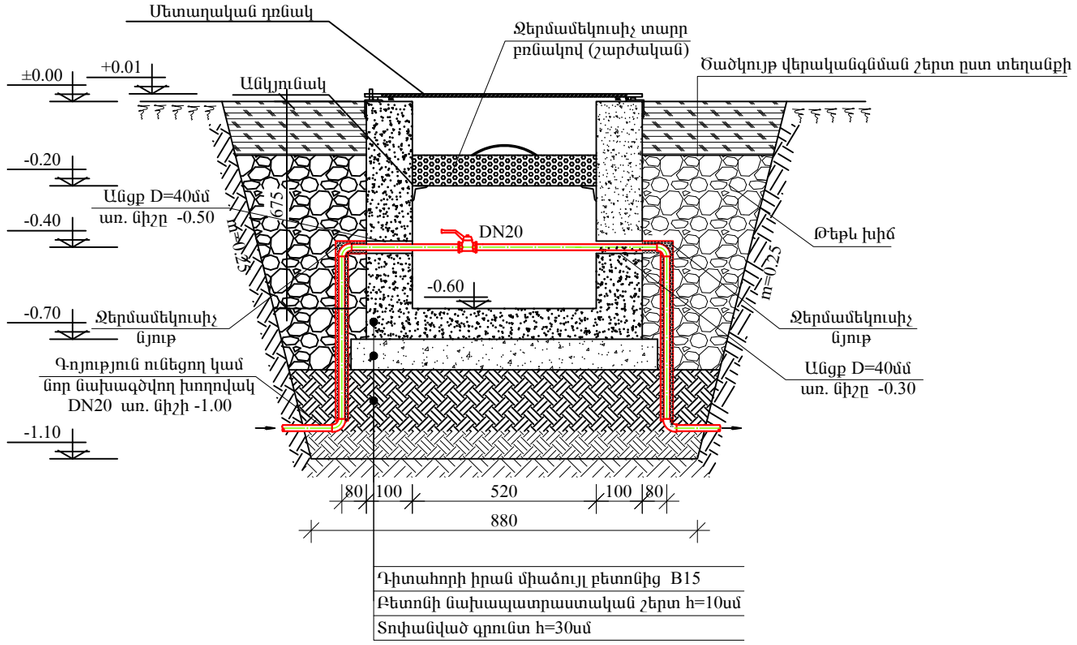

ՆԱԽԱԳԾԱՅԻՆ ԸՆԿԵՐՈՒԹՅՈՒՆ՝		
«ԱՄԷԼԻ» ՍՊԸ "AMELI" LLC		
ՆԱԽԱԳԾԻ ՀԱՍՑԵ՝		
ՀՀ, Երևան քաղաքի Արաբկիր վարչական շրջանի Հր.Քոչար 17 և 19 շենքերի համատեղ բակի հիմնանորոգման աշխատանքներ		
ՆԱԽԱԳԾԻ ԱՆՎԱՆՈՒՄԸ՝		
ՋՐԱՉԱՓԱԿԱՆ ՀՈՐԻ ՀԱՏԱԿԱԳԻԾ ԵՎ ԿՏՐՎԱԾՔ, ՑԱՅՏԱՂԲՅՈՒՐԻ ԽՈՂՈՎԱԿԱՇԱՐԻ ՄԻԱՑՄԱՆ ՀԱՆԳՈՒՅՑ		
ԹԵՐԹ՝	ԹԵՐԹԵՐ՝	ՄԱՍՇՏԱԲ՝
13	20	1:100
ՏՆՕՐԵՆ՝	Ա.ԴԱՎԹՅԱՆ	
ՆԱԽԱԳԾՈՂ՝	Ա. ԹԱՐԵՎՈՍՅԱՆ	
ՍՏՈՒԳԵՑ՝	Ա.ԴԱՎԹՅԱՆ	

Կտրվածք 1-1, Մ 1:10

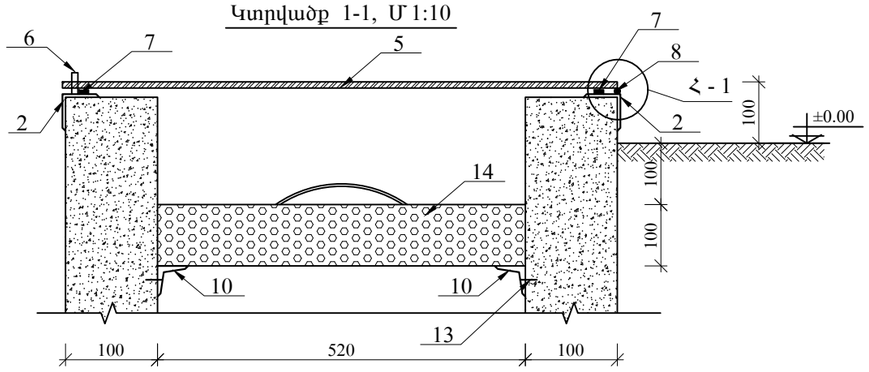

Կտրվածք 2 -2, Մ 1:10

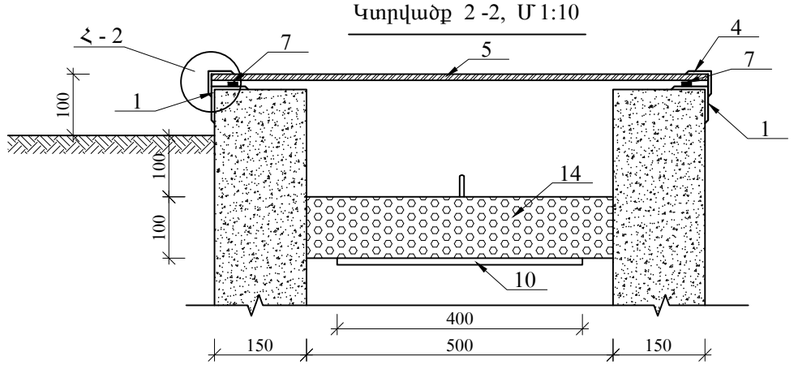

Մետաղական դռնակ Մ 1:10

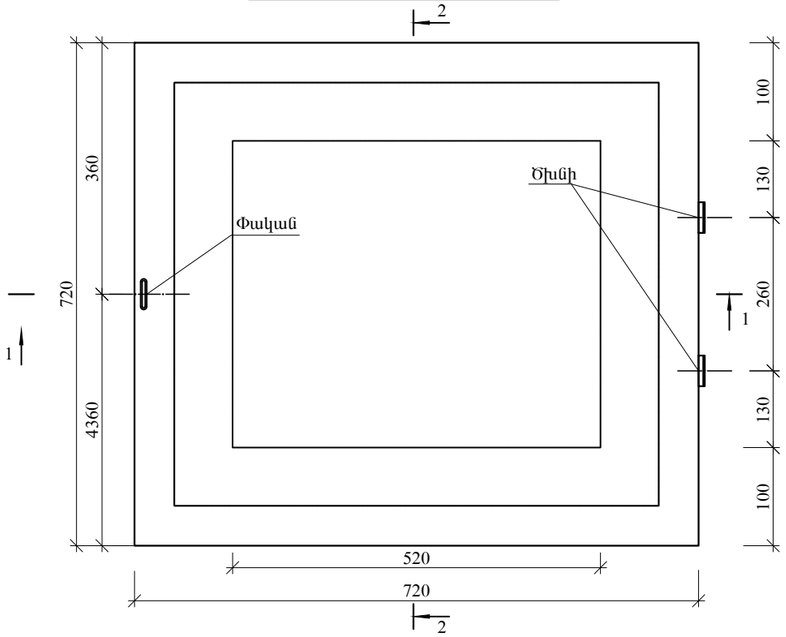

Ջերմամեկուսիչ տարր Մ 1:10

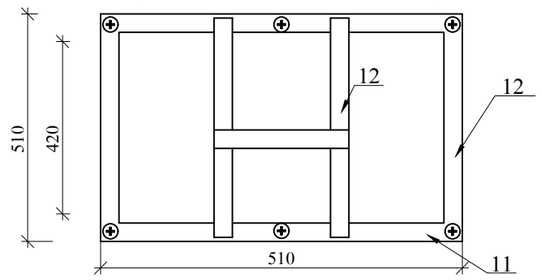

Հանգույց Հ - 2, Մ 1:5

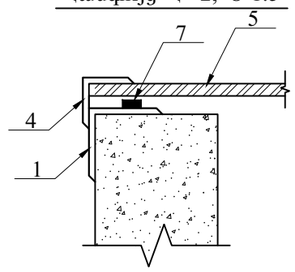

Տարր 6

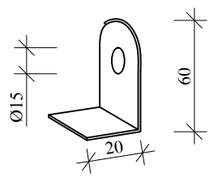

Հանգույց Հ - 1, Մ 1:5

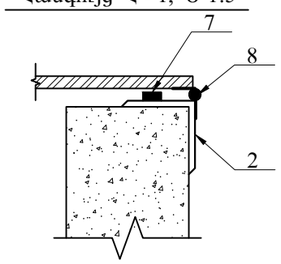

ՆԱԽԱԳԾԱՅԻՆ ԸՆԿԵՐՈՒԹՅՈՒՆ՝

«ԱՄԷԼԻ» ՍՊԸ
"AMELI" LLC

ՆԱԽԱԳԾԻ ՀԱՍՑԵ՝

ՀՀ, Երևան քաղաքի Արաբկիր վարչական շրջանի Հր.Քոչար 17 և 19 շենքերի համատեղ բակի հիմնանորոգման աշխատանքներ

ՆԱԽԱԳԾԻ ԱՆՎԱՆՈՒՄԸ՝

ՋՐԱՀԵՌԱԿԱՆ ՀՈՐԻ ՇԻՆԱՐԱՐԱԿԱՆ ԼՈՒԾՈՒՄՆԵՐ

ԹԵՐԹ՝	ԹԵՐԹԵՐ՝	ՄԱՍՇՏԱԲ՝
14	20	1:100
ՏՆՕՐԵՆ՝	Ա.ԴԱՎԹՅԱՆ	
ՆԱԽԱԳԾՈՂ՝	Լ. ԹԱԴԵՎՈՍՅԱՆ	
ՍՏՈՒԳԵՑ՝	Ա.ԴԱՎԹՅԱՆ	

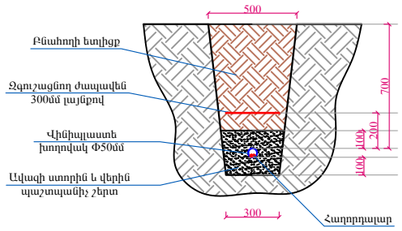

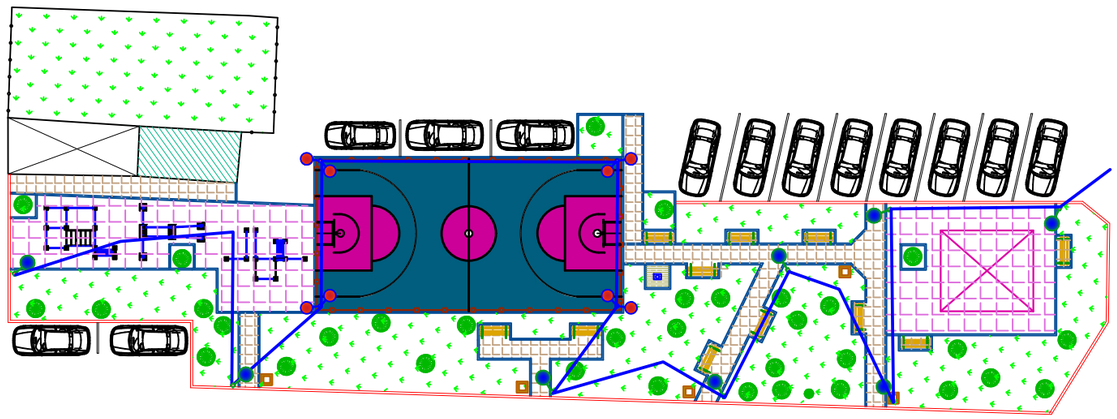

Միացում գործող գծին
/տեղադիրքը փոփոխական/

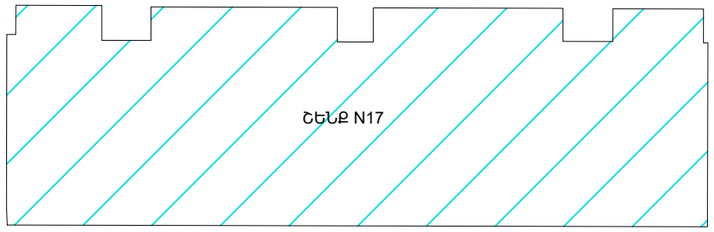

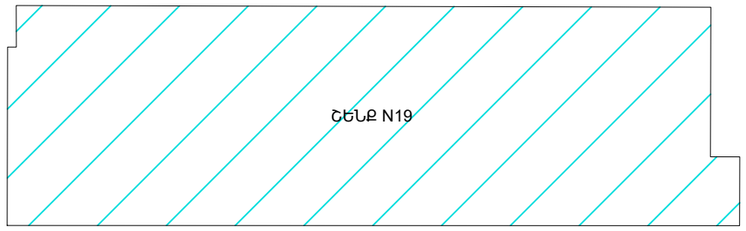

ՊԱՅՄԱՆԱԿԱՆ ՆՇԱՆՆԵՐ:

- Նոր տեղադրվող 6.0մ-անոց լուսավորության հենասյուն /երկթյուղ/
- Նոր տեղադրվող 4.0մ-անոց լուսավորության հենասյուն /միաթյուղ/
- ԱԲՎԳ-2x10մմ²

Ծանուցում

Շինարարական աշխատանքները շահագործման հանձնելուց հետո, կապալառու ընկերությունը պարտավոր է իրականացնել երաշխիքային սպասարկում 3 տարի ժամկետով/մալուխներ,բաժանիչ տուփեր, ավտոմատ անջատիչներ/ իսկ LED լուսատուների մասով 5 տարի:

Ստորգետնյա մալուխի մոնտաժման ժամանակ/հողի տակից մինչև բաժանիչ տուփ մտնող հատված/ օգտագործել ծալքավոր գոֆռե խողովակ/հաստ պատերով և հրապաշտպան/չայրվող//-մոնտաժումից առաջ տեղյակ պահել տվյալ համայնքի երքաղլուսյի պետին/

ՆԱԽԱԳԾԱՅԻՆ ԸՆԿԵՐՈՒԹՅՈՒՆ՝

«ԱՄԷԼԻ» ՍՊԸ
"AMELI" LLC

ՆԱԽԱԳԾԻ ՀԱՍՑԵ՝

ՀՀ, Երևան քաղաքի Արաբկիր վարչական շրջանի Հր.Քոչար 17 և 19 շենքերի համատեղ բակի հիմնանորոգման աշխատանքներ

ՆԱԽԱԳԾԻ ԱՆՎԱՆՈՒՄԸ՝

ԼՈՒՍԱՏՈՒՆԵՐԻ ՏԵՂԱԿԱՅՄԱՆ ՀԱՏԱԿԱԳԻԾ

ԹԵՐԹ՝	ԹԵՐԹԵՐ՝	ՄԱՍՇՏԱԲ՝
15	20	1:100

ՏՆՕՐԵՆ՝	Ա.ԴԱՎԹՅԱՆ	
ՆԱԽԱԳԾՈՂ՝	Ա. ԹԱՐԵԿՈՍՅԱՆ	
ՍՏՈՒԳԵՑ՝	Ա.ԴԱՎԹՅԱՆ	

ԼՈՒՍԱՎՈՐՈՒԹՅԱՆ ԴԵԿՈՐԱՏԻՎ ՀԵՆԱՍՅԱՆ ԸՆԴՀԱՆՈՒՐ ՏԵՍՔԸ
/հիմքի պաշտպանիչ բետոնը պայմանականորեն ցույց տրված չէ/
Մ 1:25

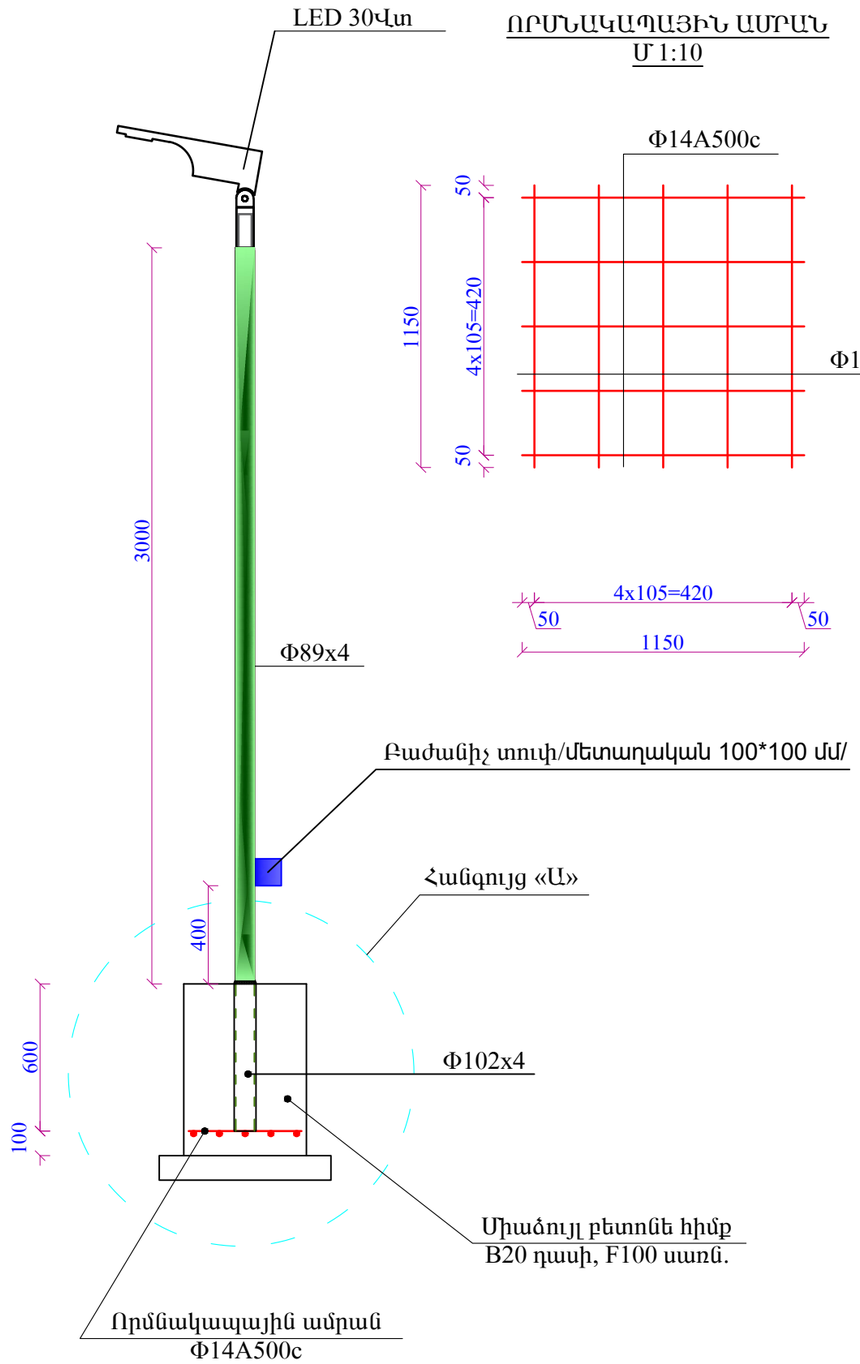

ՈՐՄՆԱԿԱՊԱՅԻՆ ԱՄՐԱՆ
Մ 1:10

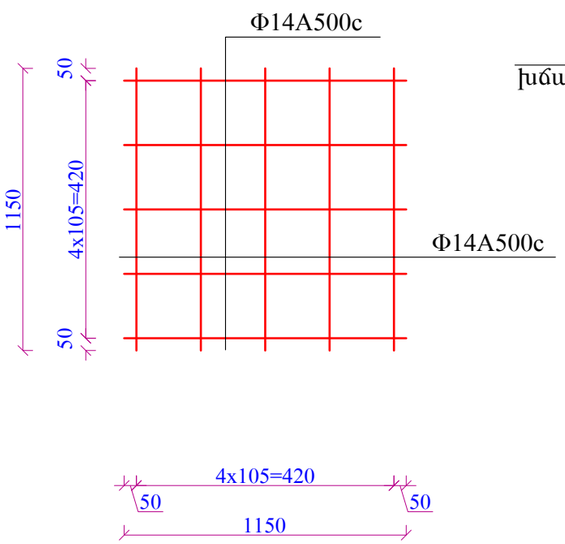

ՀԻՄՔԻ ԵՎ ՓՈՍՈՓՐԱԿԻ ԿՏՐՎԱԾՔԸ
ՀԱՆԳՈՒՅՑ «Ա», Մ 1:10

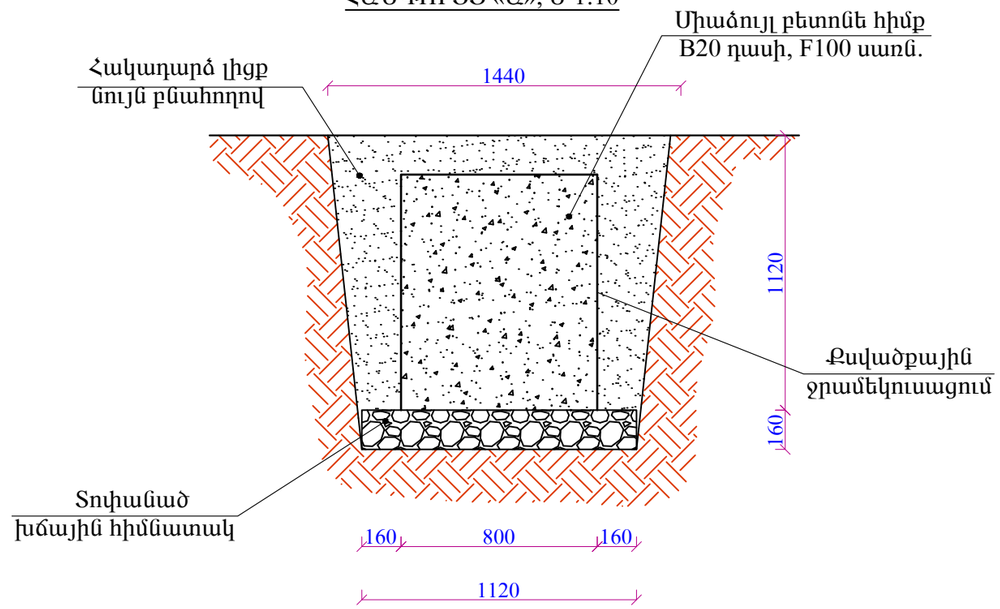

ՀՀ	ԱՇԽԱՏԱՆՔԻ ԱՆՎԱՆՈՒՄԸ	ՉԱՓ. ՄԻԱՎ.	ՔԱՆԱԿ
1	Փոսորակի մշակում ձեռքով	խմ	0.650
2	Խճային հիմնատակի տեղադրում, տոփանում, h=10սմ	խմ	0.049
3	Միաձույլ բետոնե հիմքի իրականացում, B20 դասի	խմ	0.15
4	Բետոնե հիմքի ջրամեկուսացում տաք հեղուկ բիտումով	քմ	1.50
5	Որմնակապային ամրանի տեղադրում, Φ14A500c, 4.60 գմ	տն	0.006
6	Հիմնամասի խողովակի մոնտաժում Φ102x4 մմ, 0.6 գմ	հատ	1
7	Հենասյան մոնտաժում Φ89x4 մմ	գմ	3.6
8	LED 30Վտ /110LW/ /4000 kelvin light/ 5 տարի երաշխիք, 30000 աշխ/ժամ	հատ	1
9	Մալուխ ԱԲՎԳ 2x2.5մմ2	գմ	4.8
10	Մեկուսիչ ճենապակե	հատ	1
11	Հողանցման էլեկտրոդ L50x50x3մմ, L=2.0մ	հատ	1
12	Հողանցման շերտապողպատ 40x3մմ, L=6.0մ	հատ	1
13	Բաժանիչ տուփ /մետաղական 100*100մմ/	հատ	1
14	Ավտոմատ անջատիչ/միաֆազ 10Ա/	հատ	1
15	Լուսատուների լիցքավորում հաղորդալարերով	հատ	2
16	Կրանշտեյն, 2 հատ	կգ	1.25
17	Հենասյան ներկում	քմ	1.1
18	Բնահողի հակադարձ լիցք ձեռքով	խմ	0.451
19	Ավելորդ բնահողի բարձում ա/ինքնաթափեր, տեղափոխում	խմ	0.199

ՆԱԽԱԳԾԱՅԻՆ ԸՆԿԵՐՈՒԹՅՈՒՆ՝

«ԱՄԷԼԻ» ՍՊԸ
"AMELI" LLC

ՆԱԽԱԳԾԻ ՀԱՍՑԵ՝

ՀՀ, Երևան քաղաքի Արաբկիր վարչական շրջանի Հր.Քոչար 17 և 19 շենքերի համատեղ բակի հիմնանորոգման աշխատանքներ

ՆԱԽԱԳԾԻ ԱՆՎԱՆՈՒՄԸ՝

ԼՈՒՍԱՎՈՐՈՒԹՅԱՆ ՀԵՆԱՍՅՈՒՆ h=4մ, ԿՏՐՎԱԾՔ, ՄԱՍՆԱԳԻՐ

ԹԵՐԹ՝	ԹԵՐԹԵՐ՝	ՄԱՍՇՏԱԲ՝
16	20	1:250

ՏՆՕՐԵՆ՝	Ա.ԴԱՎԹՅԱՆ	
ՆԱԽԱԳԾՈՂ՝	Ա. ԹԱՌԵՎՈՍՅԱՆ	
ՍՏՈՒԳԵՑ՝	Ա.ԴԱՎԹՅԱՆ	

Լուսավորության երկեղջյուր բարձակով հենասյան ընդհանուր տեսքը

(հիմքի պաշտպանիչ բետոնը ցույց տված չէ)

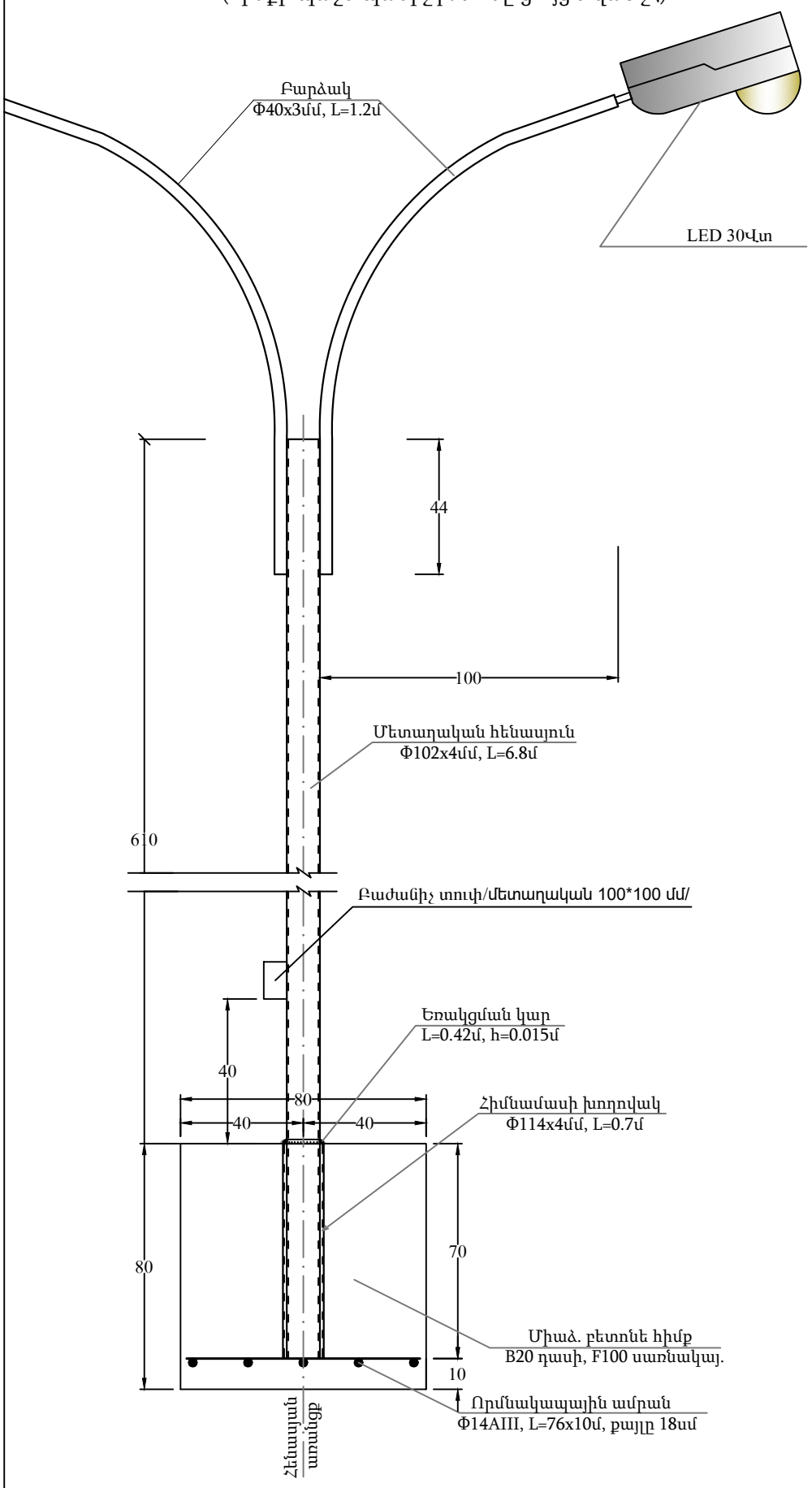

Հատակագիծ

(հիմքը ցույց տված չէ)

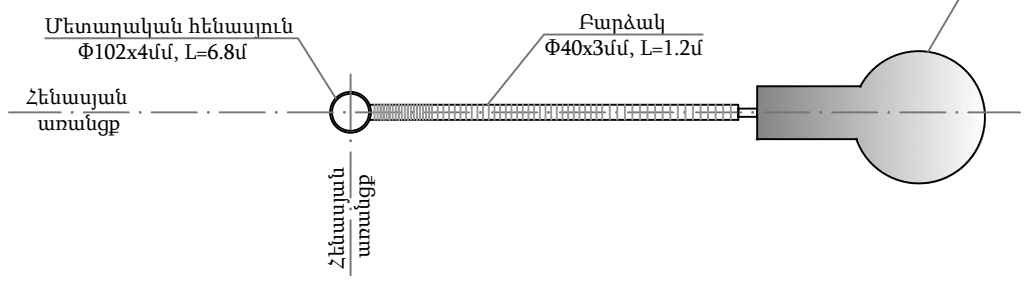

Հիմքի և փոսորակի կտրվածքը

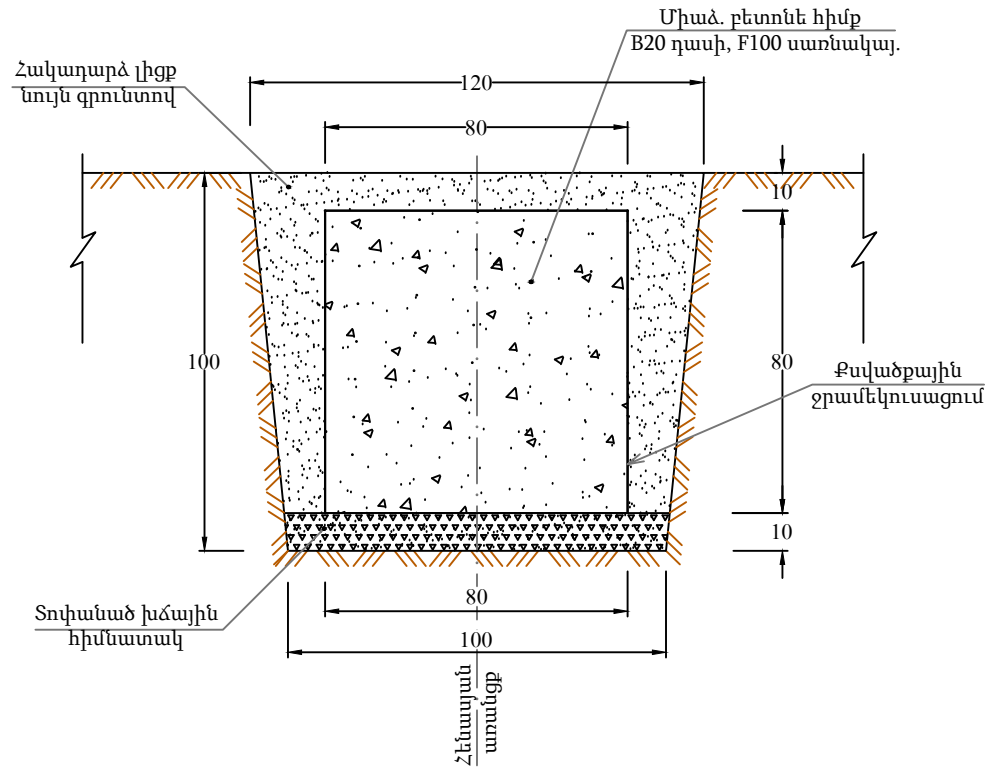

Որմնակապային ամրան

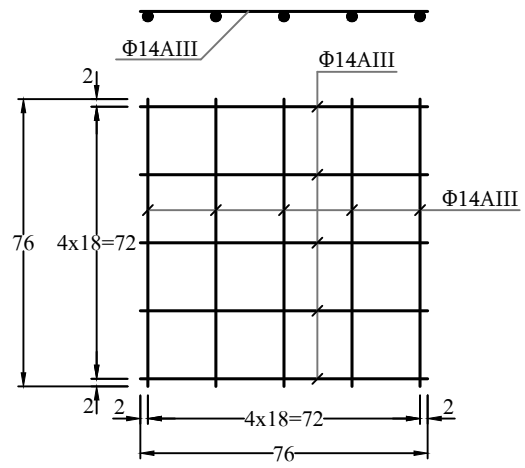

Մեկ երկեղջյուր բարձակով հենասյան տեղադրման հիմնական աշխատանքների ծավալները

Հ/h	Աշխատանքի անվանումը	Չափի միավ.	Քանակ
1.	Փոսորակի փորում ձեռքով:	$մ^3$	1.21
2.	Խճային հիմնատակի տեղադրում և տոփանում h=10սմ:	$մ^3$	0.1
3.	Միաձ. բետոնե հիմքի տեղադրում, B20 դասի:	$մ^3$	0.512
4.	Բետոնե հիմքի ջրամեկուսացում տաք հեղուկ բիտումով:	$մ^2$	3.2
5.	Որմնակապային ամրանի տեղադրում Φ14AIII, l=7.6մ, m=9.18կգ:	հատ	1
6.	Հիմնամասի խողովակի մոնտաժում՝ Φ114x4մմ, L=0.7մ:	հատ	1
7.	Հենասյան մոնտաժում Φ102x4մմ, L=6.8մ:	հատ	1
8.	Բարձակ Φ40x3մմ, L=1.2մ:	հատ	2
9.	LED 30Վտ /110LW/ /4000 kelvin light/ 5 տարի երաշխիք, 30000 աշխ/ժամ	հատ	2
10.	Մալուխ ԱԲՎԳ 2x2.5մմ2	գմ	9.6
11.	Հողանցման էլեկտրոդ 50x50x5մմ, L=2մ, m=7.54կգ:	հատ	1
12.	Հողանցման շերտապողպատ 40x3մմ, L=8մ, m=7.54կգ:	հատ	1
13.	Բաժանիչ տուփ /մետաղական 100*100մմ/	հատ	1
14.	Ավտոմատ անջատիչ/միաֆազ 10Ա/	հատ	1
15.	Հենասյան ներկում:	$մ^2$	2.68
16.	Գրունտի հակադարձ լիցք ձեռքով:	$մ^3$	0.6
17.	Ավելորդ գրունտի կույտավորում, բարձում ինքնաթափ և տեղափոխում լցակույտ:	$մ^3$	0.61

Ծանոթություն

1. Գծագրում տրված է արտաքին լուսավորության միաեղջյուր հենասյան տիպային գծագիրը:
2. Հենասյան հիմքը իրականացվում է B20դասի և F100 սառնակայունությամբ ծանր բետոնից:
3. Հիմքի գրունտի հետ շփվող մակերեսները ջրամեկուսավում է տաք հեղուկ բիտումով:
4. Որմնակապային ամրանները նախատեսված են պարբերական պրոֆիլի Φ14AIII դասի՝ միմյանց միացվում են եռակցման միջոցով, այնուհետև հիմնամասի պողպատե խողովակին Φ114x4մմ, L=0.7մ:
5. Լուսավորության հենասյան կրող խողովակը իրենից ներկայացնում է Φ102x4մմ, L=6.8մ:
6. Հիմքի բետոնի ամրանալուց հետո հենասյունը ինքնագնաց սլաքավոր ամբարձիչով մոնտաժվում է հիմնամասի խողովակի մեջ և եռակցվում դրան:
7. Չափերը տված են «սմ»-ով:

ՆԱԽԱԳԾԱՅԻՆ ԸՆԿԵՐՈՒԹՅՈՒՆ՝
«ԱՄԷԼԻ» ՍՊԸ
"AMELI" LLC

ՆԱԽԱԳԾԻ ՀԱՍՑԵ՝

ՀՀ, Երևան քաղաքի Կրասկոն
փողոցամերձ 2ՇՄ-ի Հ-քառակուսի 17 և 19
շենքերի կամարակապ դպրոցական
մասնաշենքերի կամարակապ դպրոցական

ՆԱԽԱԳԾԻ ԱՆՎԱՆՈՒՄ՝

ԼՈՒՍԱՎՈՐԻՉՆԵՐԻ ՀԵՆԱՍՅՈՒՆ

ԹԵՐԹ՝	17	ՄԱՍՇՏԱԲ՝	1:200
ԹԵՐԹԵՐ՝	20		
ՀԱՍԿԱՑՈՒԹՅՈՒՆ՝			
ՀՈՒՍԱԿԱՆ		ԳԻՏ.	
ՀՈՒՍԱԿԱՆ		ՆԱԳԵՏՈՒՄ՝	
ՀՈՒՍԱԿԱՆ		ՍՏՈՒԳԵՑ՝	

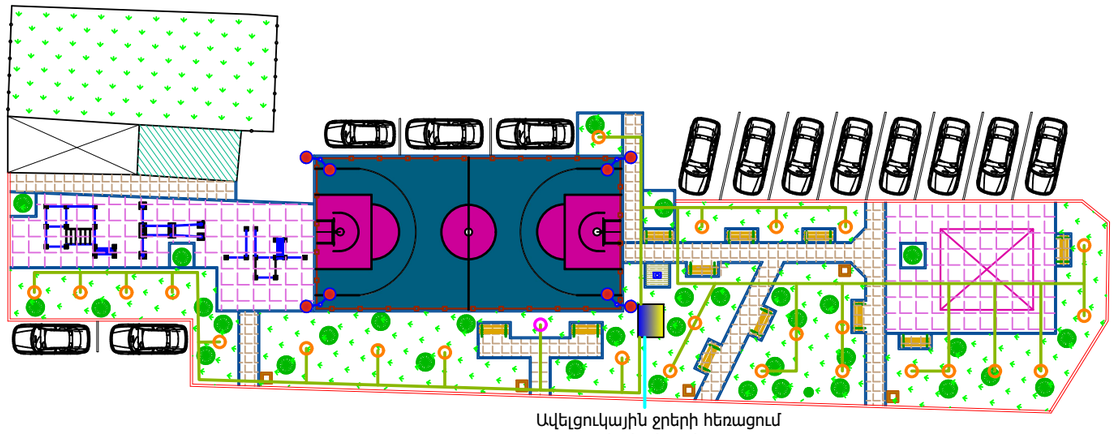

Ավելցուկային ջրերի հեռացում
դեպի դիտահոր

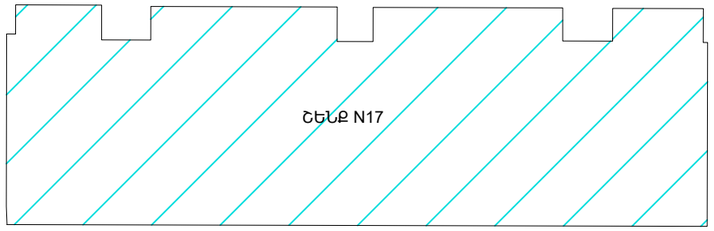

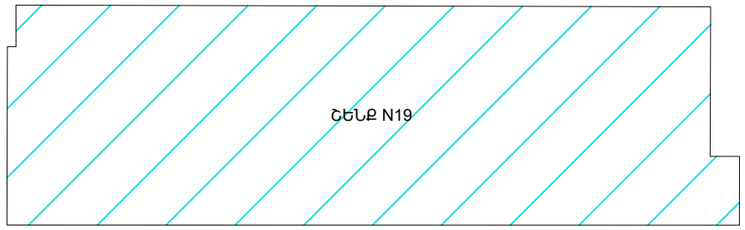

Ջրցան ցնցուղ

Կարճախողովակ փականով

Ոռոգման ջուրը վերցնել ցայտաղբյուրի հետադարձից

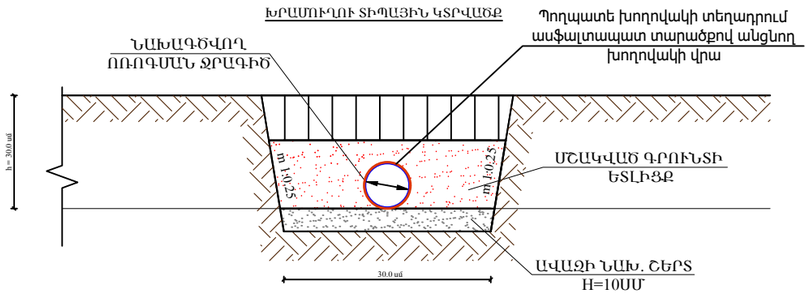

ՆԱԽԱԳԾԱՅԻՆ ԸՆԿԵՐՈՒԹՅՈՒՆ՝

«ԱՄԷԼԻ» ՍՊԸ
"AMELI" LLC

ՆԱԽԱԳԾԻ ՀԱՍՑԵ՝

ՀՀ, Երևան քաղաքի Արաբկիր
վարչական շրջանի Հր.Քոչար 17 և 19
շենքերի համատեղ բակի
հիմնանորոգման աշխատանքներ

ՆԱԽԱԳԾԻ ԱՆՎԱՆՈՒՄԸ՝

ԲԱՐԵԿԱՐԳՄԱՆ ԱՇԽԱՏԱՆՔՆԵՐԻ
ՀԱՏԱԿԱԳԻԾ
/ԾԱԾԿՈՒՅԹՆԵՐԻ ՄԱԿՆԱՆՇՄԱՄԲ/

ԹԵՐԹ՝	ԹԵՐԹԵՐ՝	ՄԱՍՇՏԱԲ՝
18	20	1:100

ՏՆՕՐԵՆ՝	Ա.ԴԱՎԹՅԱՆ	
ՆԱԽԱԳԾՈՂ՝	Լ. ԹԱՐԵԿՈՍՅԱՆ	
ՍՏՈՒԳԵՑ՝	Ա.ԴԱՎԹՅԱՆ	

ՀԻՄՔԵՐԻ ՀԱՏԱԿԱԳԻԾ

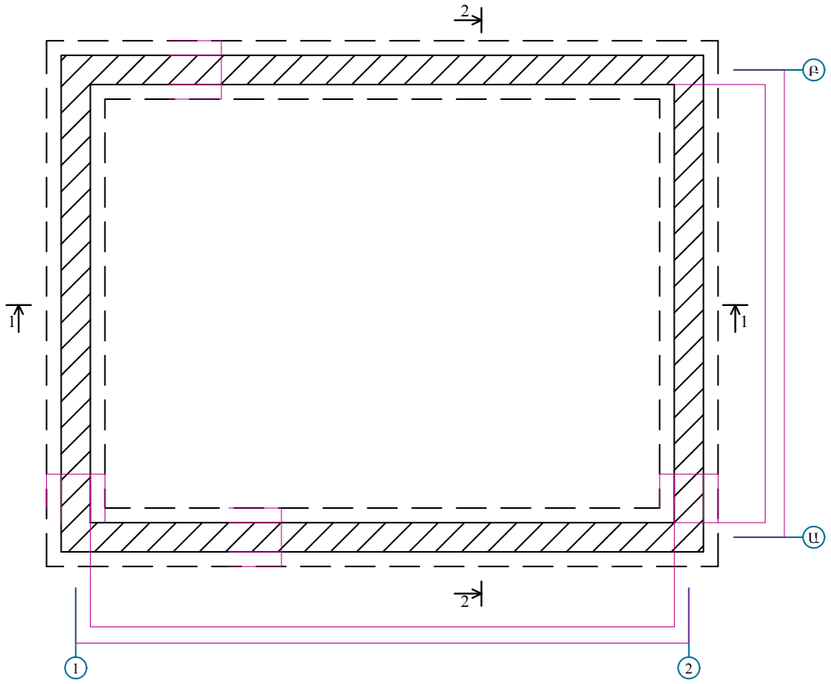

ԿՏՐՎԱԾՔ 1-1
/ԱՄՐԱՆԱՎՈՐՈՒՄ/

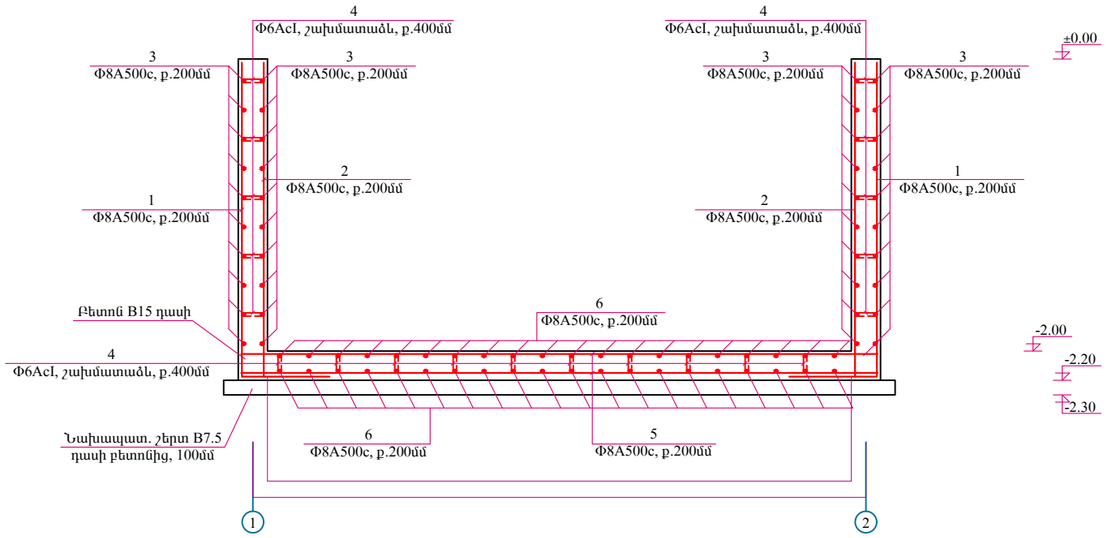

ՋՐԻ ՊՈԼԻԷԹԻԼԵՆԱՅԻՆ ԲԱՔԻ ՄԻԱՑՄԱՆ ՍԽԵՄԱՏԻԿ ՀԱՆԳՈՒՅՑ

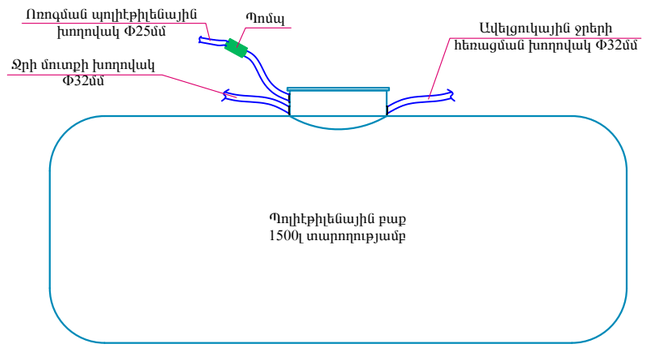

ԿՏՐՎԱԾՔ 2-2
/ԱՄՐԱՆԱՎՈՐՈՒՄ/

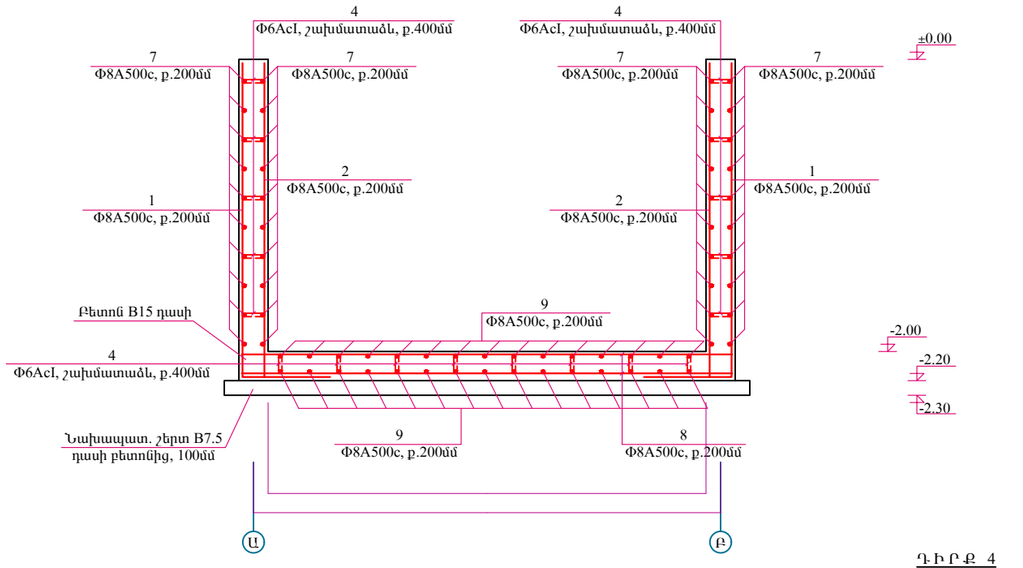

ԴԻՐՔ 4

ԿՈՆՍՏՐՈՒԿՏԻՎ ԷԼԵՄԵՆՏՆԵՐԻ ՄԱՍՆԱԳԻՐ

ԴԻՐՔ N	ՆՇԱՆԱԿՈՒՄ	ԱՆՎԱՆՈՒՄ	n, ՔԱՆ., ՀԱՏ	L, ԵՐԿԱՐ, ՍՄ	nxL, Մ	Ընդամենը, կգ
1	2	3	4	5	6	7
		Ե/Բ ՀՈՐ				
1		Ø8A500c	74	2750	203.50	141.43
2		Ø8A500c	74	2150	159.10	110.57
3		Ø8A500c	40	3550	142.00	98.69
4	էսքիզ	Ø6AcI	530	280	148.40	32.94
5		Ø8A500c	32	4360	139.52	96.97
6		Ø8A500c	40	3550	142.00	98.69
7		Ø8A500c	40	4550	182.00	126.49
8		Ø8A500c	42	3360	141.12	98.08
9		Ø8A500c	30	4550	136.50	94.87
		ԲԵՏՈՆ B15 V=8.32 խմ				
		Բետոնե նախապատրաստական շերտ B7.5 դասի՝ 0.59 խմ				

12744

ՆԱԽԱԳԾԱՅԻՆ ԸՆԿԵՐՈՒԹՅՈՒՆ՝

«ԱՄԷԼԻ» ՍՊԸ
"AMELI" LLC

ՆԱԽԱԳԾԻ ՀԱՍՑԵ՝

ՀՀ, Երևան քաղաքի Արաբկիր վարչական շրջանի Հր.Քոչար 17 և 19 շենքերի համատեղ բակի հիմնանորոգման աշխատանքներ

ՆԱԽԱԳԾԻ ԱՆՎԱՆՈՒՄԸ՝

Ե/Բ ՀՈՐԻ ՀԻՄՔԵՐԻ ՀԱՏԱԿԱԳԻԾ,
Ե/Բ ԿՏՐՎԱԾՔՆԵՐ, ՍԽԵՄԱՏԻԿ
Ե/Բ ՀԱՆԳՈՒՅՑ, ՄԱՄՆԱԳԻՐ

ԹԵՐԹ՝	ԹԵՐԹԵՐ՝	ՄԱՍՇՏԱԲ՝
19	20	1:100

ՏՆՕՐԵՆ՝	Ա.ԴԱՎԹՅԱՆ	
ՆԱԽԱԳԾՈՂ՝	Ա. ԹԱԴԵՎՈՍՅԱՆ	
ՍՏՈՒԳԵՑ՝	Ա.ԴԱՎԹՅԱՆ	

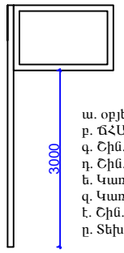

ՏԵՂԵԿԱՏՎԱԿԱՆ ՑՈՒՑԱՆԱԿ

ա. օբյեկտի վերջնական տեսքի պատկեր
բ. ՃՀԱ տրամադրման ամսաթիվը և համարը
գ. Շին. թույլտվության համարը և ամսաթիվը
դ. Շին. աշխատանքների սկիզբը և ավարտը
ե. Կառուցապատողի /պատվիրատուի/ տվյալները
զ. Կառուցապատման օբյեկտի նախագծի հեղինակի տվյալները
է. Շին. աշխատանքներ իրականացնող կազմակերպության տվյալները
ը. Տեխնիկական հսկողություն իրականացնող կազմակերպության տվյալները

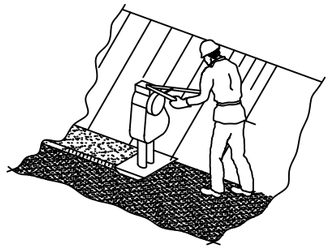

- ՇԻՆ. ԱՇԽԱՏԱՆՔՆԵՐԸ ՍԿՍԵԼՈՒՑ ԱՌԱՋ ԱՆՀՐԱԺԵՇՏ Է ԿԱԶՄԵԼ ԱՇԽԱՏԱՆՔՆԵՐԻ ԿԱՏԱՐՄԱՆ ՆԱԽԱԳԻԾ:
- ՇԻՆ. ՀՐԱՊԱՐԱԿԸ ԿՈՄՊԼԵԿՏԱՎՈՐԵԼ ՀԱԿԱՀՐԴԵՀԱՅԻՆ ԳՈՒՅՔՈՎ, ՇԻՆ. ՀՐԱՊԱՐԱԿԻ ՀԱԿԱՀՐԴԵՀԱՅԻՆ ԱՆՎՏԱՆԳՈՒԹՅԱՆ ՊԱՏԱՍԽԱՆԱՏՎՈՒԹՅՈՒՆԸ ԿՐՈՒՄ Է ԱՆՄԻՋՊԵՍ ՇԻՆԱՐԱՐՈՒԹՅԱՆ ՂԵԿԱՎԱՐԸ ԿԱՄ ՆՐԱՆ ՓՈԽԱՐԻՆՈՂ ԱՆՁԸ:
- ԱՄԲՈՂՋ ՇԻՆԱՐԱՐՈՒԹՅԱՆ ԸՆԹԱՑՔՈՒՄ ԿԱՏԱՐԵԼ ՄԻՋՈՑԱՌՈՒՄՆԵՐ ՇՐՋԱԿԱ ՄԻՋԱՎԱՅՐԻ ՊԱՀՊԱՆՈՒԹՅԱՆ ՎԵՐԱԲԵՐՅԱԼ

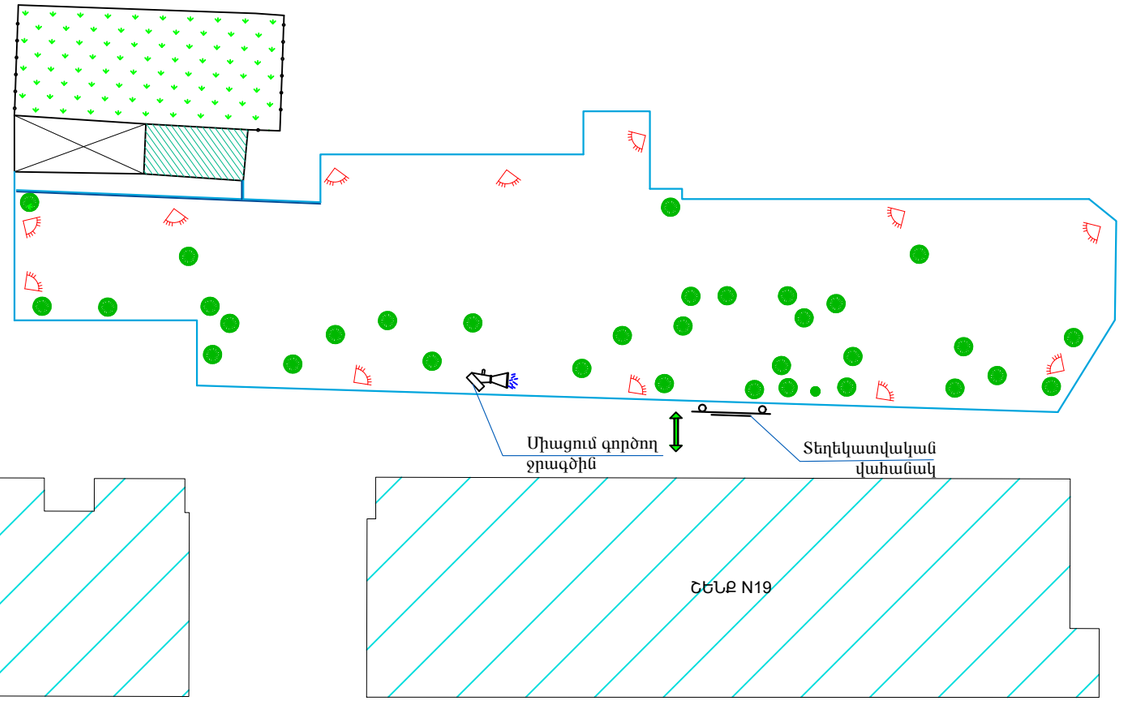

ՈՒՇԱԴՐՈՒԹՅՈՒՆ
ՏԱՐԱԾՔՆԵՐԻ ՕԳՏԱԳՈՐԾՈՒՄԸ ՀԱՄԱՁԱՅՆԵՑՆԵԼ, ՀԱՄԱՊԱՏԱՍԽԱՆ ՄԱՐՄԻՆՆԵՐԻ ԵՎ ՍԵՓԱԿԱՆԱՏԵՐԵՐԻ ՀԵՏ:

ԾԱՆՈԹՈՒԹՅՈՒՆ

1. Շինարարական տրանսպորտները օբյեկտ պետք է մտնեն և դուրս գան մաքուր վիճակով՝ չաղտոտելով ճանապարհները շին. աղբով:
2. Շինարարական աշխատանքների կազմակերպումը և անվտանգության ապահովումը պետք է համապատասխանի "Правила охраны труда при строительстве ремонте и содержании автомобильных дорог 1993-01-01" նորմատիվային փաստաթղթին:
3. Ճանապարհային նշանների նշագծումն ու տեղադրումն իրականացնել համաձայն ГОСТ Р 52289-2000:

ՊԱՅՄԱՆԱԿԱՆ ՆՇԱՆՆԵՐ:

	Բաց պահեստ		Բետոնի ընդունման հարթակ		Մուտք/ելք	W	Շինարարական աղբ
+	Դեղատուփ		Շարժական լուսարձակ		Անվադողերի լվացման ծորակ		Շին. հրապարակի սահմանագիծ

ՆԱԽԱԳԾԱՅԻՆ ԸՆԿԵՐՈՒԹՅՈՒՆ՝

«ԱՄԷԼԻ» ՍՊԸ
"AMELI" LLC

ՆԱԽԱԳԾԻ ՀԱՍՑԵ՝

ՀՀ, Երևան քաղաքի Արաբկիր վարչական շրջանի Հր.Քոչար 17 և 19 շենքերի համատեղ բակի հիմնանորոգման աշխատանքներ

ՆԱԽԱԳԾԻ ԱՆՎԱՆՈՒՄԸ՝

ՇԻՆՐԱՊԱՐԱԿԻ ԿԱԶՄԱԿԵՐՊՈՒՄ

ԹԵՐԹ՝	ԹԵՐԹԵՐ՝	ՄԱՍՇՏԱԲ՝
20	20	1:100

ՏՆՕՐԵՆ՝	Ա.ԴԱՎԹՅԱՆ	
ՆԱԽԱԳԾՈՂ՝	Լ. ԹԱՐԵՎՈՍՅԱՆ	
ՍՏՈՒԳԵՑ՝	Ա.ԴԱՎԹՅԱՆ	